Universe 50 T-XP 1B 1D MAX

ΚΩΔΙΚΟΣ

REF: 115110017 EAN: 8434778015010

ΔΙΑΣΤΆΣΕΙΣ

Ύψος (mm) :
Πλάτος (mm): 500
Βάθος (mm): 175
Βαρος (Kgs): 3,79

ΧΡΏΜΑ

115110017 Ανοξείδωτο

Hygiene
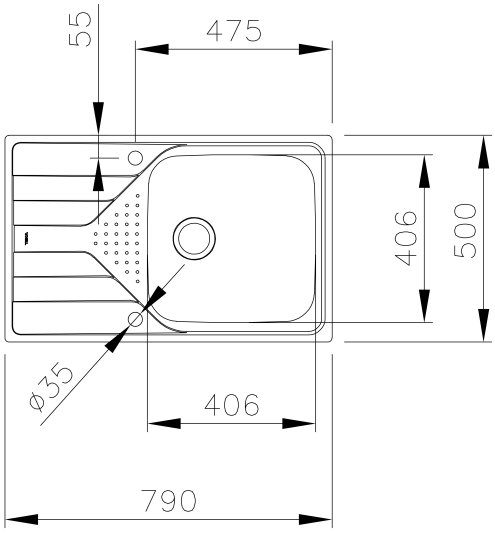
Lifetime warranty