Universe 80 T-XP 2B 1D

ΚΩΔΙΚΟΣ

REF: 115170001 EAN: 8434778015133

ΔΙΑΣΤΆΣΕΙΣ

Ύψος (mm) :
Πλάτος (mm): 500
Βάθος (mm): 170
Βαρος (Kgs): 4,62

ΧΡΏΜΑ

115170001 Ανοξείδωτο

Hygiene
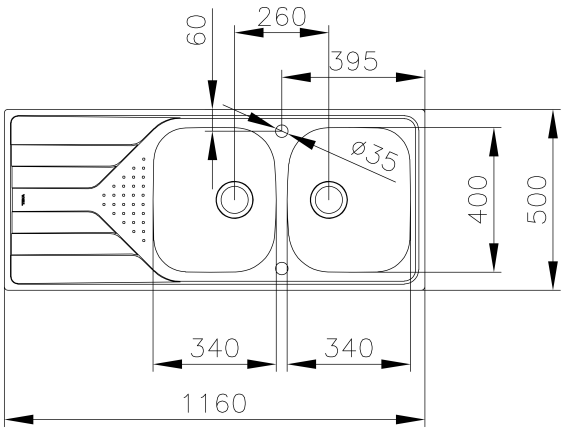
Lifetime warranty