Universe 60 T-XP 1B

ΚΩΔΙΚΟΣ

REF: 115010012 EAN: 8434778015164

ΔΙΑΣΤΆΣΕΙΣ

Ύψος (mm) :
Πλάτος (mm): 510
Βάθος (mm): 155
Βαρος (Kgs): 2,5

ΧΡΏΜΑ

115010012 Ανοξείδωτο

Hygiene
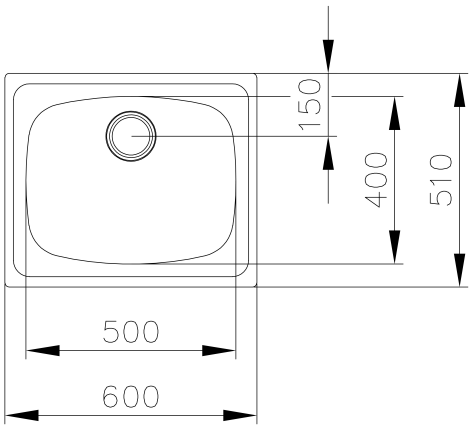
Lifetime warranty