FlexLinea RS15 50.40 M-XT 1C



ΚΩΔΙΚΟΣ

REF: 115000046 **EAN:** 8434778015539

ΧΑΡΑΚΤΗΡΙΣΤΙΚΆ

Σειρά FlexLinea
Ανοξείδωτος νεροχύτης με SofTexture φινίρισμα
Μία γούρνα
Τοποθέτηση 3 σε 1: Ένθετη, επίπεδη, υποκαθήμενη
Καινοτόμο Σύστημα αυτοκαθαρισμού Pureclean
Τετράγωνο διακοσμητικό κάλυμμα βαλβίδας
Silentsmart, 50% λιγότερος θόρυβος
Βαλβίδα 3 ½" και σετ σωληνώσεων σύνδεσης
Βάθος γούρνας 200mm
Για έπιπλο 60cm

200mm Hygiene 200mm Lifetime warranty + SilentSmart

ΔΙΑΣΤΆΣΕΙΣ

Ύψος (mm) :
Πλάτος (mm): 440
Βάθος (mm): 200
Βαρος (Kgs): 4,1

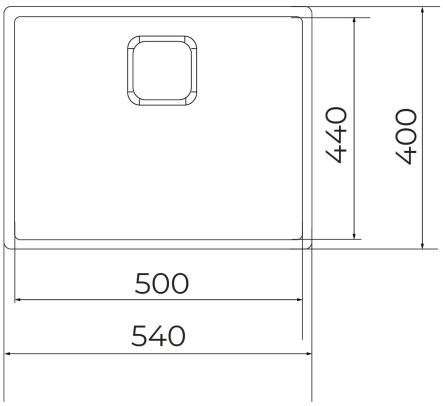

ΧΡΏΜΑ

	115000046	Ανοξείδωτο
	115000012	Ανοξείδωτο
	115000025	Copper
	115000024	Titanium
	115000023	Brass