Radea R10 50.40 M-TG

ΚΩΔΙΚΟΣ

REF: 115230052 EAN: 8434778023763

ΔΙΑΣΤΆΣΕΙΣ

Ύψος (mm) :
Πλάτος (mm): 456
Βάθος (mm):
Βαρος (Kgs): 12,41

ΧΡΏΜΑ

115230052 Dark Grey
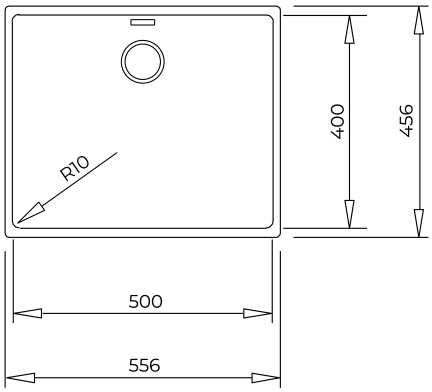
200mm Colour_Intensity Easy_Clean Food safe 200mm