# Radea R10 50.40 M-TG

## ΚΩΔΙΚΟΣ

REF: 115230053 EAN: 8434778023770

## ΔΙΑΣΤΆΣΕΙΣ

**Ύψος (mm) :**
**Πλάτος (mm):** 456
**Βάθος (mm):**
**Βαρος (Kgs):** 12,41

## ΧΡΏΜΑ

115230053 λευκό
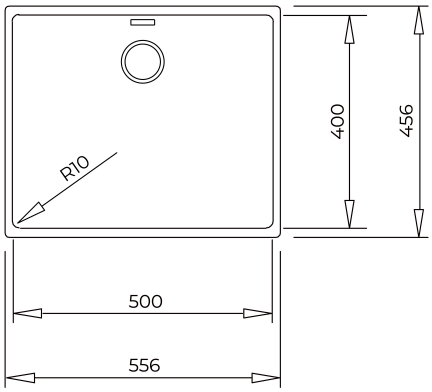
200mm Colour_Intensity Easy_Clean Food safe 200mm