GFL 77760 EOS IX

Απορροφητήρας τζακιού 71,2cm με περιμετρική απορρόφηση Rim





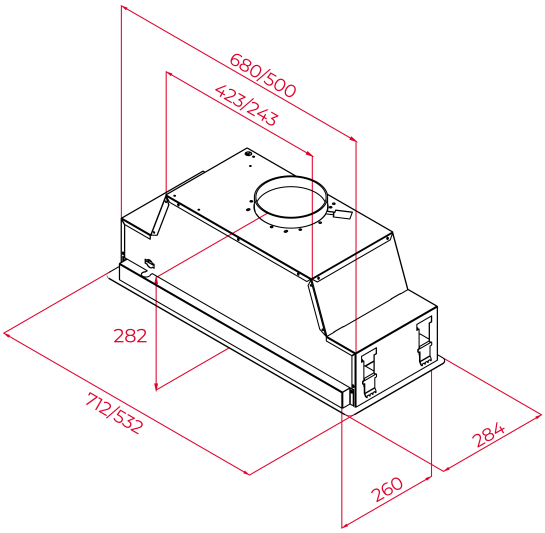

ΚΩΔΙΚΟΣ

REF: 113100008 **EAN:** 8434778025651

ΧΑΡΑΚΤΗΡΙΣΤΙΚΆ

Εντοιχιζόμενος απορροφητήρας τζακιού, 71.2cm
Ηλεκτρονικό χειριστήριο
Περιμετρική απορρόφηση Rim
Μοτέρ EcoPower
Ταχύτητες: 3 + 1 εντατική
Εντατική ταχύτητα (m3/h): 760 (*)
Μέγιστη ταχύτητα (m3/h): 425 (*)
Ελάχιστη ταχύτητα (m3/h): 245 (*)
Επίπεδο θορύβου(dBA):
Εντατική ταχύτητα (LwA): 70.1 dB
Μέγιστη ταχύτητα (LwA): 68 dB
Ελάχιστη ταχύτητα (LwA): 54.4 dB
2 λάμπες LED
1 αφαιρούμενο φίλτρο αλουμινίου
Προγραμματισμός χρόνου λειτουργίας
Ενεργειακή κλάση A+
(*) σύμφωνα με ΕΕ 65/2014

ΔΙΑΣΤΆΣΕΙΣ

Ύψος (mm) : 282
Πλάτος (mm): 712
Βάθος (mm): 284
Βαρος (Kgs): 10.80

ΤΕΧΝΙΚΈΣ ΠΡΟΔΙΑΓΡΑΦΈΣ

Τάξη ενεργειακής απόδοσης : A+
Θορύβος (LwA) min ταχύτητας (dB): 54
Θορύβος (LwA) max ταχύτητας (dB): 68
Θορύβος (LwA) εντατικής ταχύτητας (dB): 70
Ø Εξοδος (mm): 150

ΧΡΏΜΑ

113100008 Ανοξείδωτο