TBC 64010 TTC

Κεραμικό πλατό εστιών με χειριστήριο αφής

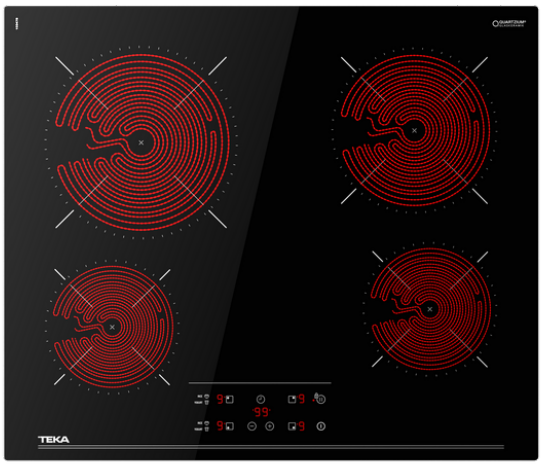



Power Plus



Easy installation



Autolock

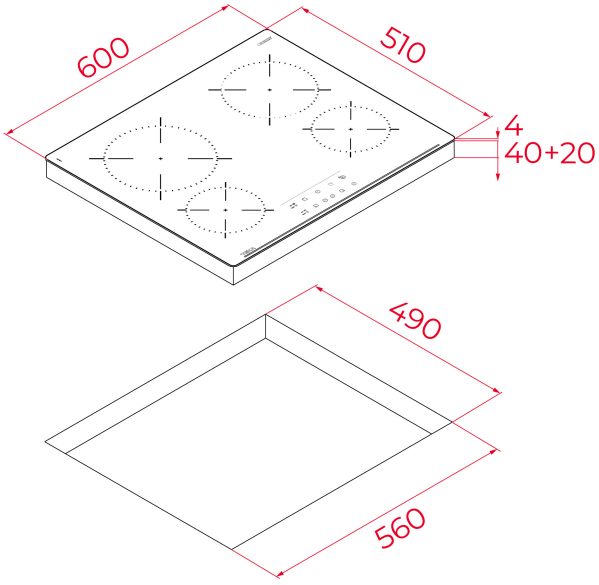

ΚΩΔΙΚΟΣ

REF: 112550014 **EAN:** 8434778019933

ΧΑΡΑΚΤΗΡΙΣΤΙΚΆ

Κεραμική εστία 60cm
Λειτουργία παρασκευής ρυζιού
Λειτουργία παρασκευής γιαουρτιού
Χειριστήριο με αισθητήρες αφής
4 ζώνες μαγειρέματος High Light:
1 ζώνη Ø 210 mm, 2.100 W
1 ζώνη Ø 180 mm, 1.800 W
2 ζώνες Ø 145 mm, 1.200 W
Χρονόμετρο μαγειρέματος
Ενδεικτικές λυχνίες υπολοίπου θερμότητας
Ηλεκτρονικό κλείδωμα (ασφάλεια παιδιών)
Μέγιστη ονομαστική ισχύς: 6.300 W

ΔΙΑΣΤΆΣΕΙΣ

Ύψος (mm) : 63
Πλάτος (mm): 600
Βάθος (mm): 510
Βαρος (Kgs): 8,5

ΤΕΧΝΙΚΈΣ ΠΡΟΔΙΑΓΡΑΦΈΣ

Ισχύς (V): 220-240
Συχνότητα (Hz): 50/60
Μέγιστη ονομαστική ισχύς (W): 6300

ΧΡΏΜΑ

112550014 Μαύρο κρύσταλλο

ΕΝΕΡΓΕΙΑΚΉ ΑΠΌΔΟΣΗ

Power consumption in standby mode (W): -
Time to reach standby mode (min): -