Νεροχύτης 3 σε 1 Εγκατάσταση από ανοξείδωτο χάλυβα με ένα μπολ και SilentSmart

200mm Hygiene

ΚΩΔΙΚΟΣ

REF: 115000055 EAN: 8434778019223

ΧΑΡΑΚΤΗΡΙΣΤΙΚΆ

Αμερικανική επαγγελματική σειρά
Ανοξείδωτος νεροχύτης, γυαλισμένο φινίρισμα
Νεροχύτης με ποδιά
Ένα μπολ
Δυνατότητες τοποθέτησης 3 σε 1: κάτω από το πάτωμα, επάνω ή στο επίπεδο
Χειροκίνητο καλάθι απορριμμάτων 3½" SQ με σιφόνι
Διακοσμητικό κάλυμμα SQ
SilentSmart, 50% λιγότερος θόρυβος
Βάθος λεκάνης 200 mm
Μονάδα βάσης 60 cm

ΔΙΑΣΤΆΣΕΙΣ

Ύψος (mm) :
Πλάτος (mm): 468
Βάθος (mm):
Βαρος (Kgs): 8,62

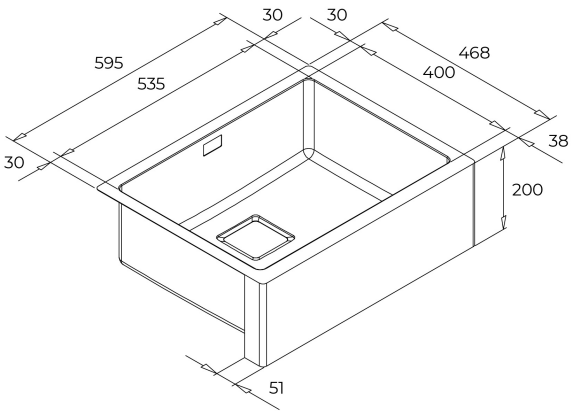

ΧΡΏΜΑ

115000055 Ανοξείδωτο