WMK 71240 WH
Πλυντήριο ρούχων με χωρητικότητα 12 κιλών, touch control και 14 προγράμματα

Quick Cycle

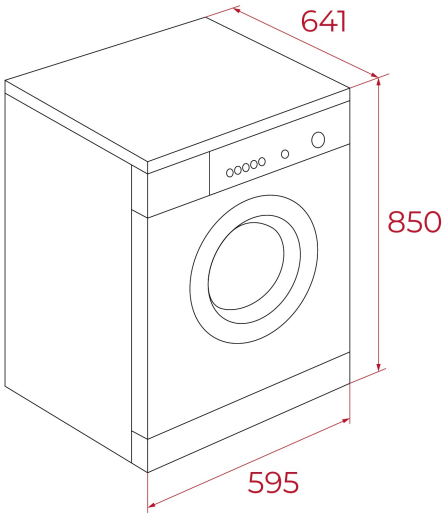

ΚΩΔΙΚΟΣ

REF: 113900019 EAN: 8434778032673

ΧΑΡΑΚΤΗΡΙΣΤΙΚΆ

Ελεύθερης τοποθέτησης
Ηλεκτρονικός πίνακας ελέγχου με οθόνη
Χωρητικότητα πλύσης: 12 κιλά
14 προγράμματα πλύσης
Ειδικά προγράμματα: Γρήγορο πρόγραμμα: 15 λεπτά, πρόγραμμα ECO mode, πρόγραμμα φροντίδας μάλλινων βαμβακερά, φροντίδα μωρουδιακών BabyCare, λειτουργία αποστείρωσης
Ειδικές λειτουργίες
Χρονόμετρο καθυστέρησης,ταχεία πλύση, ατμός, επιπλέον ξέβγαλμα, πρόπλυση,
υπενθύμιση καθαρισμού κάδου (DrumClean), λειτουργία ανίχνευσης επιπέδου ΄΄βρωμιάς (Soil level), σίγαση νυχτερινή πλύση, μνήμη
Μέγιστη ταχύτητα στυψίματος: 1400 στροφές ανά λεπτό
Αυτόματη ρύθμιση νερού
Αυτόματο σύστημα κλειδώματος πόρτας για ασφάλεια
Παιδικό κλείδωμα
Σύστημα ελέγχου ισορροπίας για μείωση των κραδασμών και των θορύβων
Πόρτα με διάμετρο 33 cm

ΔΙΑΣΤΆΣΕΙΣ

Ύψος (mm) : 850
Πλάτος (mm): 595
Βάθος (mm): 660
Βαρος (Kgs): 73

ΤΕΧΝΙΚΈΣ ΠΡΟΔΙΑΓΡΑΦΈΣ

Τάξη ενεργειακής απόδοσης (UE 2019/2016) : A
Κλάση απόδοσης πλυσίματος: A
Κλάση απόδοσης στηψίματος: B
Κατανάλωση νερού (λίτρα/έτος): /
Επίπεδο θορύβου (dBA): + 80
Ισχύς (V): 220-240 V~
Συχνότητα (Hz): 50 Hz

ΧΡΏΜΑ

113900019 λευκό