CNL 6315 IX

LED

Stop Delay Timer

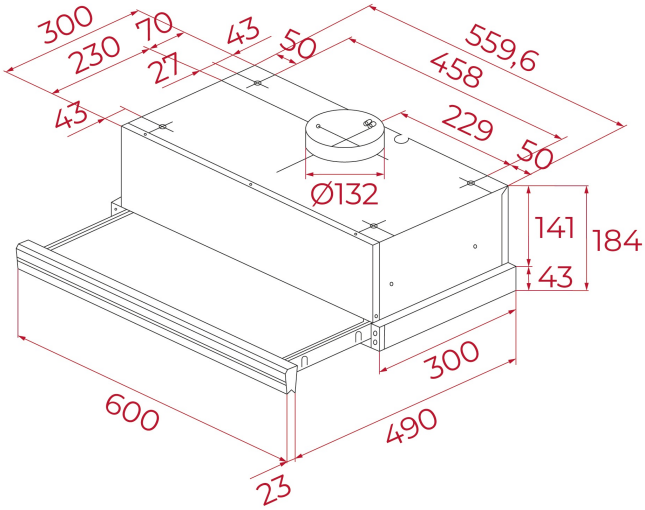

ΚΩΔΙΚΟΣ

REF: 113070016 EAN: 8434778032178

ΔΙΑΣΤΆΣΕΙΣ

Ύψος (mm) : 184
Πλάτος (mm): 600
Βάθος (mm): 300/490
Βαρος (Kgs): 7,10

ΤΕΧΝΙΚΈΣ ΠΡΟΔΙΑΓΡΑΦΈΣ

Τάξη ενεργειακής απόδοσης : A
Θορύβος (LwA) min ταχύτητας (dB): 57
Θορύβος (LwA) max ταχύτητας (dB): 64
Θορύβος (LwA) εντατικής ταχύτητας (dB): 69
Ø Εξοδος (mm): 120

ΧΡΏΜΑ

113070016 Ανοξείδωτο