HLX 640 KB
Ανοξείδωτες εστίες γκαζιού 60cm

Auto ignition Autolock

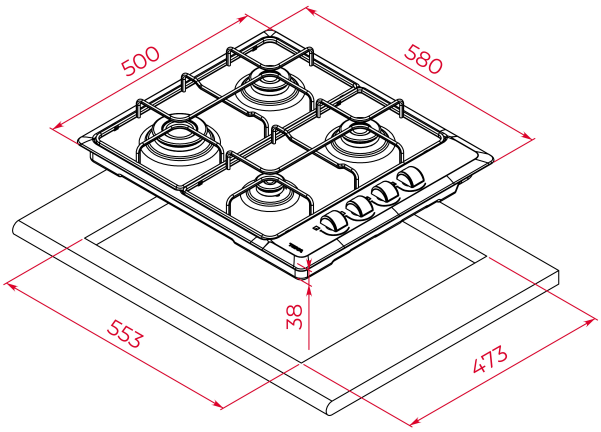

ΚΩΔΙΚΟΣ

REF: 112620020 EAN: 8434778022858

ΧΑΡΑΚΤΗΡΙΣΤΙΚΆ

Ανοξείδωτες εστίες γκαζιού 60cm
Χειριστήριο με περιστρεφόμενους διακόπτες
4 ζώνες μαγειρέματος
- 1 ζώνη υπερ-ταχείας 3 kW
- 2 ζώνες ημι-ταχείας, 1.75 kW
- 1 βοηθητική ζώνη, 1 kW
Σχάρες από μαντέμι
Αυτόματη ανάφλεξη
Σύστημα ασφαλείας auto-lock
Λειτουργεί με μείγμα βουτανίου/προπανίου (ή με φυσικό αέριο με αλλαγή μπεκ – extra)
Μέγιστη ονομαστική ισχύς: 7.500 W

ΔΙΑΣΤΆΣΕΙΣ

Ύψος (mm) : 85
Πλάτος (mm): 580
Βάθος (mm): 500
Βαρος (Kgs): 6,645

ΤΕΧΝΙΚΈΣ ΠΡΟΔΙΑΓΡΑΦΈΣ

Ισχύς (V): 220-240
Συχνότητα (Hz): 50/60
Μέγιστη ονομαστική ισχύς (W): -

ΧΡΏΜΑ

112620020 Ανοξείδωτο

ΕΝΕΡΓΕΙΑΚΉ ΑΠΌΔΟΣΗ

Power consumption in standby mode (W): -
Time to reach standby mode (min): -