GFG2 W Απορροφητήρας τζακιού, μοτέρ με τουρμπίνα διπλής απορρόφησης, στα 55cm





LED

ΠΕΡΙΓΡΑΦΉ	Απορροφητήρας τζακιού, μοτέρ με τουρμπίνα διπλής απορρόφησης, στα 55cm
ΧΡΏΜΑ	
ΚΩΔΙΚΟΣ	REF. 40446751 EAN. 8421152121221

GFG2 W

ΧΑΡΑΚΤΗΡΙΣΤΙΚΆ

Απορροφητήρας τζακιού 55cm
Μοτέρ με τουρμπίνα διπλής απορρόφησης
Κάτω επιφάνεια σε λευκό κρύσταλλο
Χειριστήριο push buttons
Ταχύτητες: 3
Φωτισμός με μπάρα LED
1 φίλτρο αλουμινίου, που πλένεται
Δυνατότητα χρήσης φίλτρων ενεργού άνθρακα
Επίπεδο θορύβου (dB):
Μέγιστη ταχύτητα (LwA): 63 dB (*)
Ελάχιστη ταχύτητα (LwA): 53 dB (*)
Απορροφητική ικανότητα:
Μέγιστη ταχύτητα: 329 m3/h (*)
Ελάχιστη ταχύτητα: 223 m3/h (*)
Ενεργειακή κλάση: E
(*) σύμφωνα με ΕΕ 65/2014

TEKA

GFG2 W

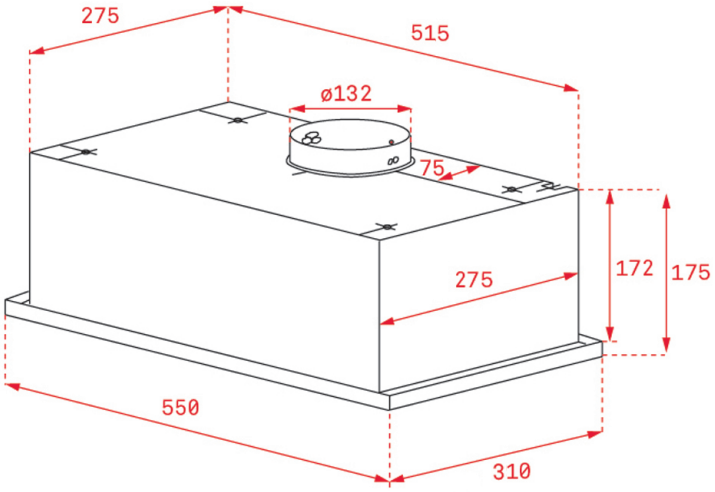

ΔΙΑΣΤΆΣΕΙΣ

Ύψος (mm) : 178
Πλάτος (mm): 550
Βάθος (mm): 310
Βαρος (Kgs): 5,53

ΤΕΧΝΙΚΈΣ ΠΡΟΔΙΑΓΡΑΦΈΣ

ΙΔΙΑΊΤΕΡΑ ΧΑΡΑΚΤΗΡΙΣΤΙΚΆ

Πιστοποιητικά: CE; CB; Rohs
Διάμετρος εξόδου Ø (mm): 120
Κατανάλωση εσωτερικού φωτισμού(W): 5
Πρίζα: European plug
Ισχύς (V): 230
Συχνότητα (Hz): 50
Συνολική ισχύς απορροφητηρα (W): 135
Ισχύς μοτέρ, (W): 130

ΑΞΕΣΟΥΆΡ

Αντεπίστροφη βαλβίδα: Ναί
Συστολή εξόδου : Όχι
Επέκταση εξόδου: no
Προαιρετικά φίλτρα ενεργού άνθρακα: CNL 1C

ΜΟΝΤΈΛΑ

Αριθμός φίλτρων: 1
Αριθμός ταχυτήτων: 3

GFG2 W

ΕΤΙΚΈΤΑ ΣΥΣΚΕΥΏΝ

