HLC 840 Φούρνος compact πολλαπλών λειτουργιών με SurroundTemp, HydroClean, ύψος 45cm





44L



HydroClean



Plus Extension Telescopic Guide



SurroundTemp

ΠΕΡΙΓΡΑΦΉ	Φούρνος compact πολλαπλών λειτουργιών με SurroundTemp, HydroClean, ύψος 45cm
ΧΡΏΜΑ	
ΚΩΔΙΚΟΣ	REF. 41531020 EAN. 8421152148457

HLC 840

ΧΑΡΑΚΤΗΡΙΣΤΙΚΆ

Εντοιχιζόμενος Compact Φούρνος πολλαπλών λειτουργιών με SurroundTemp
Σύστημα καθαρισμού Hydroclean PRO®
Χωρητικότητα (μικτή/ωφέλιμη): 45/44 λίτρα
Οθόνη LED με χειριστήριο αφής
Διακόπτες χειρισμού περιστρεφόμενοι
9 προγράμματα ψησίματος
Grill πτυσσόμενο, διπλής επιφάνειας
Λειτουργία ταχείας προθέρμανσης
Πόρτα φούρνου με τριπλό κρύσταλλο
Ηλεκτρονικό κλείδωμα (ασφάλεια παιδιών)
1 τηλεσκοπικός οδηγός, easy slide
1 βαθύ ταψί, 1 ενισχυμένη σχάρα ψησίματος
Ενεργειακή Κλάση: A+

TEKA

HLC 840

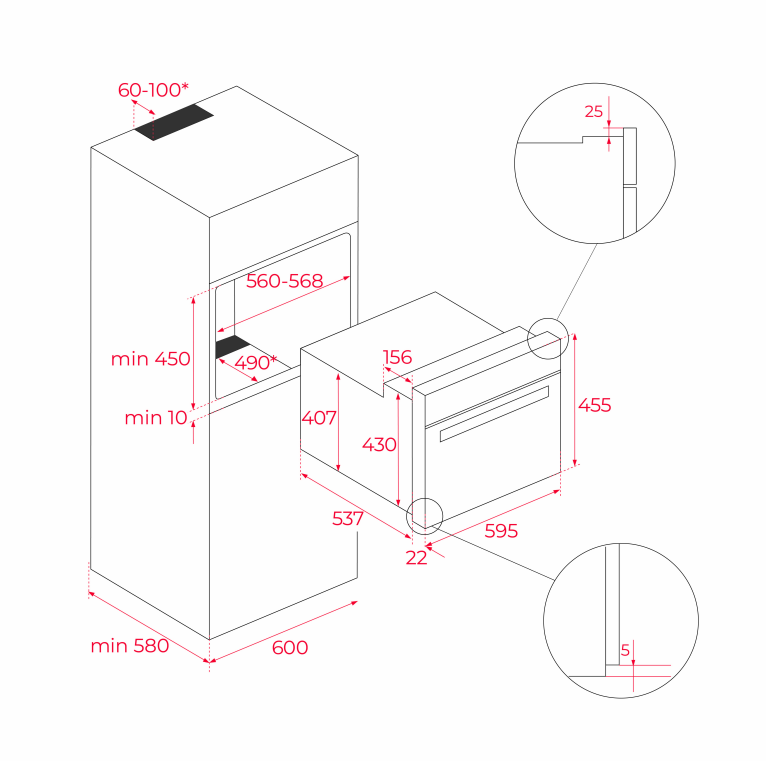

ΔΙΑΣΤΆΣΕΙΣ

Ύψος (mm) : 455
Πλάτος (mm): 595
Βάθος (mm): 537+22
Βαρος (Kgs): 25

ΤΕΧΝΙΚΈΣ ΠΡΟΔΙΑΓΡΑΦΈΣ

ΙΔΙΑΊΤΕΡΑ ΧΑΡΑΚΤΗΡΙΣΤΙΚΆ

Πιστοποιητικά: N / CE / CCA / CB / JAS-ANZ/GMARK/SASO
Αριθμός θαλάμων: 1
Χαμηλότερη ρύθμιση θερμοκρασίας (ºC): 50
Υψηλότερη ρύθμιση θερμοκρασίας (ºC): 250
Λειτουργίες ψησίματος : 9
Άνω Αντίσταση: Ναί
MaxGrill: Ναί
Κάτω αντίσταση: Ναί
Turbo: Ναί
ECO: Ναί
Προθέρμανση : Ναί
Χειριστήριο αφής: Ναί
Αποσπώμενο σύστημα ταψιών: Ναί
Επιχρωμιωμένες πλευρικές σχάρες : 3
Grill πτυσσόμενο: Ναί
Επιχρωμιωμένες πλευρικές σχάρες (χαμηλό επίπεδο): 0

ΗΛΕΚΤΡΙΚΉ ΣΎΝΔΕΣΗ	**Μέγιστη ονομαστική ισχύς (W):** 3015 **Συχνότητα (Hz):** 50/60 **Ισχύς (V):** 220-240 **Μήκος καλοδίου σύνδεσης (cm):** 110 **Κατανάλωση εσωτερικού φωτισμού(W):** 25
ΚΑΤΑΝΆΛΩΣΗ ΕΝΈΡΓΕΙΑΣ	**Κατανάλωση ενέργειας ανα πρόγραμμα, σε συμβατική λειτουργία (Kwh):** 0.72 **Κατανάλωση ενέργειας ανα πρόγραμμα, κατά τη λειτουργία με υποβοήθηση ανεμιστήρα (Kwh):** 0,59 **Κάτω αντίσταση (W):** 1150 **Grill (W):** 1400 **Maxi Grill (W):** 2500 **Άνω & Κάτω Αντίσταση (W):** 2550 **Μοτέρ Turbo (W):** 1800 **Μοτέρ αέρα (W):** 22 **Μοτέρ εξαερισμού τοιχωμάτων , (W):** 18
ΣΎΣΤΗΜΑ ΑΣΦΑΛΕΊΑΣ	**Προστασία του Grill :** Ναί **Σύστημα συγκράτησης ταψιών :** Ναί **Θερμοστάτης ασφαλείας:** Ναί
ΣΎΣΤΗΜΑ ΚΑΘΑΡΙΣΜΟΎ	**Εμαγέ Crystal Clean (Slippery):** Ναί **Hydroclean PRO:** Ναί
ΑΞΕΣΟΥΆΡ	**Βαθύ ταψί (50mm):** 1 **Ενισχυμένη σχάρα:** 1
ΕΝΕΡΓΕΙΑΚΉ ΑΠΌΔΟΣΗ	**Τάξη ενεργειακής απόδοσης:** A+ **Ενεργειακή κλάση :** 80,8

HLC 840

ΕΤΙΚΈΤΑ ΣΥΣΚΕΥΏΝ

