GFT 800 Απορροφητήρας τζακιού, μοτέρ με τουρμπίνα διπλής απορρόφησης, στα 50cm



LED

LED

ΠΕΡΙΓΡΑΦΉ	Απορροφητήρας τζακιού, μοτέρ με τουρμπίνα διπλής απορρόφησης, στα 50cm
ΧΡΏΜΑ	
ΚΩΔΙΚΟΣ	REF. 40446400 EAN. 8421152732571

GFT 800

ΧΑΡΑΚΤΗΡΙΣΤΙΚΆ

Απορροφητήρας τζακιού 50cm
Μοτέρ με τουρμπίνα διπλής απορρόφησης
Κάτω επιφάνεια σε inox
Χειριστήριο συρόμενο
Ταχύτητες: 3
LED φωτισμός
1 φίλτρο αλουμινίου, που πλένεται
Δυνατότητα χρήσης φίλτρων ενεργού άνθρακα
Επίπεδο θορύβου (dB):
Μέγιστη ταχύτητα (LwA): 66 dB (*)
Ελάχιστη ταχύτητα (LwA): 48 dB (*)
Απορροφητική ικανότητα:
Μέγιστη ταχύτητα: 653 m3/h (*)
Ελάχιστη ταχύτητα: 280 m3/h (*)
Ενεργειακή κλάση: D
(*) σύμφωνα με ΕΕ 65/2014

TEKA

GFT 800

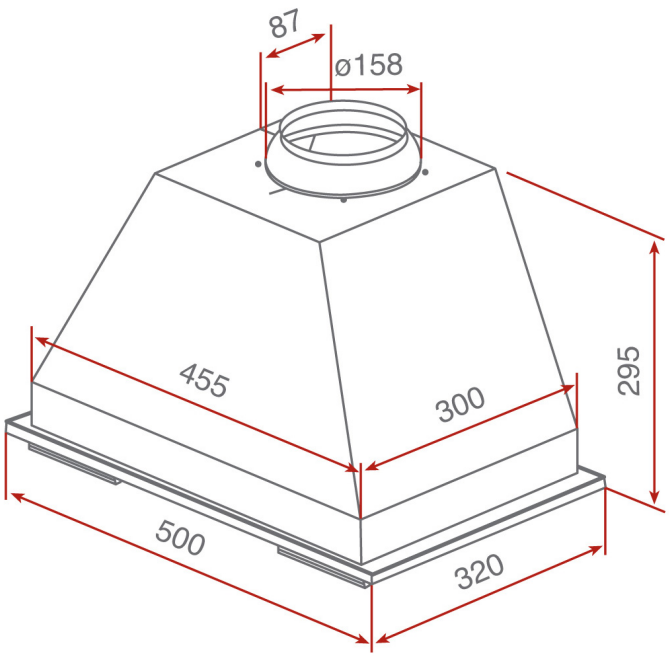

ΔΙΑΣΤΆΣΕΙΣ

Ύψος (mm) : 295
Πλάτος (mm): 500
Βάθος (mm): 320
Βαρος (Kgs): 4,99

ΤΕΧΝΙΚΈΣ ΠΡΟΔΙΑΓΡΑΦΈΣ

ΙΔΙΑΊΤΕΡΑ ΧΑΡΑΚΤΗΡΙΣΤΙΚΆ

Πιστοποιητικά: CE; CB; Rohs
Διάμετρος εξόδου Ø (mm): 120
Κατανάλωση εσωτερικού φωτισμού(W): 6
Πρίζα: European plug
Ισχύς (V): 230-240
Συχνότητα (Hz): 50-60
Συνολική ισχύς απορροφητηρα (W): 242
Ισχύς μοτέρ, (W): 230

ΑΞΕΣΟΥΆΡ

Συστολή εξόδου : Όχι
Επέκταση εξόδου: Yes
Προαιρετικά φίλτρα ενεργού άνθρακα: D4C

ΜΟΝΤΈΛΑ

Αριθμός φίλτρων: 1
Αριθμός ταχυτήτων: 3

GFT 800

ΕΤΙΚΈΤΑ ΣΥΣΚΕΥΏΝ

