IZC 64320 BK MSP Επαγωγικό πλατώ εστιών με 4 ζώνες και αισθητήρες αφής MultiSlider, στα 60cm

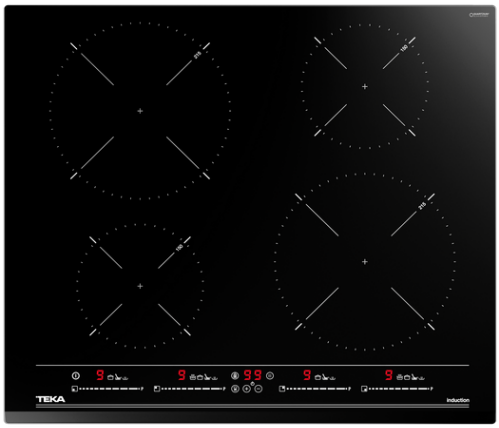



MultiSlider



Power



Power Plus



Easy installation



Autolock

ΠΕΡΙΓΡΑΦΉ	Επαγωγικό πλατώ εστιών με 4 ζώνες και αισθητήρες αφής MultiSlider, στα 60cm
ΧΡΏΜΑ	
ΚΩΔΙΚΟΣ	REF. 112510017 EAN. 8434778011784

IZC 64320 BK MSP

ΧΑΡΑΚΤΗΡΙΣΤΙΚΆ

Επαγωγική εστία
Αισθητήρες Αφής MultiSlider
Χρονόμετρο μαγειρέματος
4 ζώνες μαγειρέματος:
-2 Ø 215 mm
-2 Ø 150 mm
Ειδικές λειτουργίες μαγειρέματος: KeepWarm, Simmering & Melting
Λειτουργία Power Plus
Λειτουργία Stop & Go
Εύκολη εγκατάσταση
Μέγιστη ονομαστική ισχύς: 7.200 W

IZC 64320 BK MSP

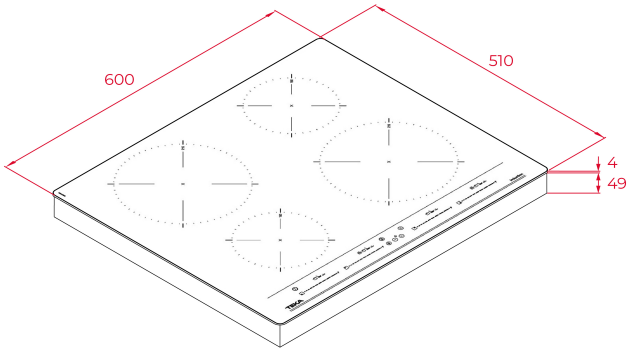

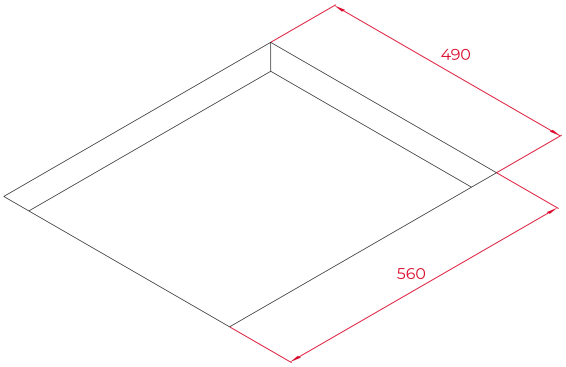

ΔΙΑΣΤΆΣΕΙΣ

Ύψος (mm) : 53
Πλάτος (mm): 600
Βάθος (mm): 510
Βαρος (Kgs): 10,7

ΤΕΧΝΙΚΈΣ ΠΡΟΔΙΑΓΡΑΦΈΣ

ΙΔΙΑΊΤΕΡΑ ΧΑΡΑΚΤΗΡΙΣΤΙΚΆ	**Αριθμός επιπέδων ηλεκτρικής ενέργειας:** 9 **Διατήρηση ζεστού πιάτου:** Ναί **Λειτουργία διαχείρισης ισχύος:** Ναί
ΗΛΕΚΤΡΙΚΉ ΣΎΝΔΕΣΗ	**Συχνότητα (Hz):** 50/60 **Ισχύς (V):** 220-240 **Μήκος καλοδίου σύνδεσης (cm):** 110
ΣΎΣΤΗΜΑ ΑΣΦΑΛΕΊΑΣ	**Κλείδωμα (ασφάλεια παιδιών):** Ναί
ΑΞΕΣΟΥΆΡ	**Κιτ διακλάδωσης:** Optional