JZC 64322 ABN Κεραμικό πλατώ γκαζιού + Επαγωγικό πλατώ εστιών με 4 ζώνες στα 60 cm



MultiSlider | ExactFlame | Power | Power Plus | Easy installation | Auto ignition | Autolock

ΠΕΡΙΓΡΑΦΉ	Κεραμικό πλατώ γκαζιού + Επαγωγικό πλατώ εστιών με 4 ζώνες στα 60 cm
ΧΡΏΜΑ	
ΚΩΔΙΚΟΣ	REF. 112570113 EAN. 8434778011241

JZC 64322 ABN

ΧΑΡΑΚΤΗΡΙΣΤΙΚΆ

Κεραμικό πλατώ γκαζιού+ Επαγωγικό πλατώ
Αισθητήρες Αφής MultiSlider
Χρονόμετρο μαγειρέματος
4 ζώνες μαγειρέματος:
1 επαγωγή 210 Ø (2250-3000 W)
1 επαγωγή 145 Ø (1250-1800 W)
1 ταχείας αερίου (2,8 kW)
1 βοηθητική αερίου (1,0 kW)
9 βαθμίδες ρύθμισης της φλόγας (Exact Flame)
Αυτόματη ανάφλεξη
Σύστημα ασφαλείας auto-lock
3 ειδικές λειτουργίες μαγειρέματος: Simmering, Melting and KeepWarm
Μέγιστη ονομαστική ισχύς (αέριο): 4,0 kW
Μέγιστη ονομαστική ισχύς (επαγωγή): 3500 W

JZC 64322 ABN

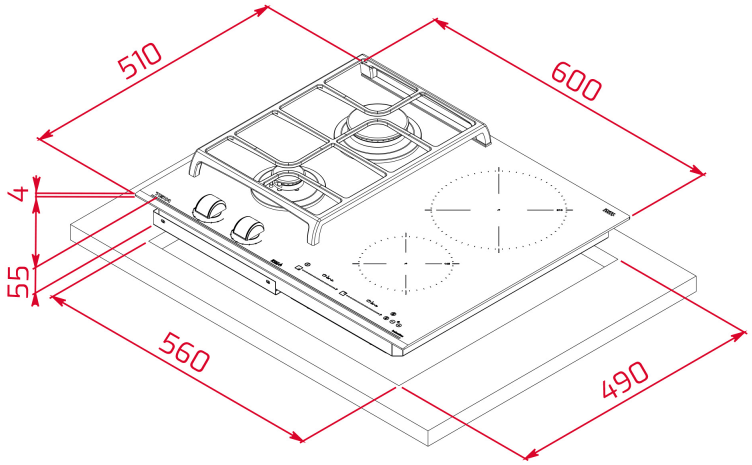

ΔΙΑΣΤΆΣΕΙΣ

Ύψος (mm) : 98
Πλάτος (mm): 600
Βάθος (mm): 510
Βαρος (Kgs): 12,8

ΤΕΧΝΙΚΈΣ ΠΡΟΔΙΑΓΡΑΦΈΣ

ΙΔΙΑΊΤΕΡΑ ΧΑΡΑΚΤΗΡΙΣΤΙΚΆ

Τύπος αερίου: Φυσικό αέριο
Μέγιστη ισχύς (W): 3800
Αυτόματη ανάφλεξη: Ναί
Αριθμός επιπέδων ηλεκτρικής ενέργειας: 9
Διατήρηση ζεστού πιάτου: Ναί
Λειτουργία διαχείρισης ισχύος: Ναί

ΗΛΕΚΤΡΙΚΉ ΣΎΝΔΕΣΗ

Μέγιστη ονομαστική ισχύς (W): 3500
Συχνότητα (Hz): 50/60
Ισχύς (V): 220-240
Μήκος καλοδίου σύνδεσης (cm): 110

ΣΎΣΤΗΜΑ ΑΣΦΑΛΕΊΑΣ	**Κλείδωμα (ασφάλεια παιδιών):** Ναί
ΑΞΕΣΟΥΆΡ	**Τύπος σχάρας:** Full Grid **Υποστήριξη Wok:** NO **Κιτ διακλάδωσης:** Optional **Μαντεμένιες σχάρες:** Ναί