IZC 64010 BK MSS Επαγωγικό πλατώ εστιών με 4 ζώνες και αισθητήρες αφής MultiSlider, στα 60cm

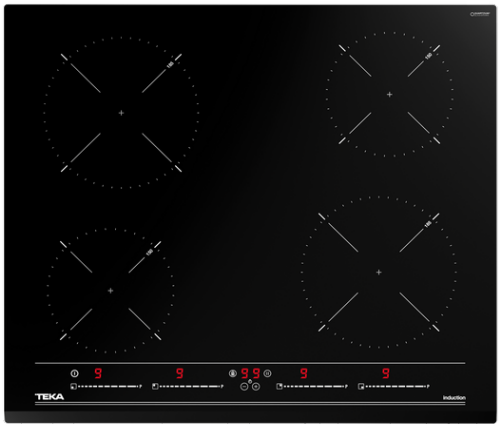

MultiSlider | Power | Power Plus | Easy installation | Autolock

ΠΕΡΙΓΡΑΦΉ	Επαγωγικό πλατώ εστιών με 4 ζώνες και αισθητήρες αφής MultiSlider, στα 60cm
ΧΡΏΜΑ	
ΚΩΔΙΚΟΣ	REF. 112520015 EAN. 8434778012491

IZC 64010 BK MSS

ΧΑΡΑΚΤΗΡΙΣΤΙΚΆ

Επαγωγικό πλατώ εστιών
Αισθητήρες αφής MultiSlider
Χρονόμετρο μαγειρέματος
4 ζώνες μαγειρέματος
-2 Ø 185 mm
-2 Ø 150 mm
Λειτουργίες: Power, Stop & Go
Εύκολη εγκατάσταση
Μέγιστη ονομαστική ισχύς: 7.200 W

IZC 64010 BK MSS

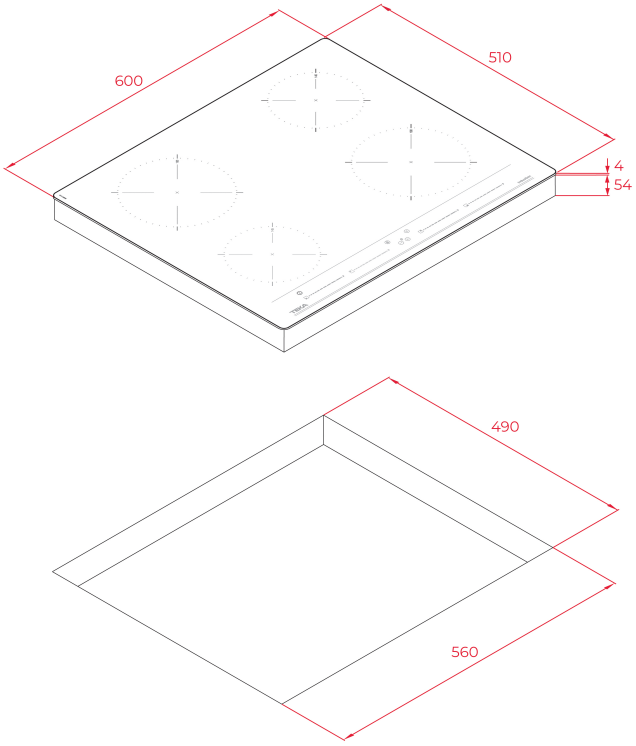

ΔΙΑΣΤΆΣΕΙΣ

Ύψος (mm) : 58
Πλάτος (mm): 600
Βάθος (mm): 510
Βαρος (Kgs): 9,59

ΤΕΧΝΙΚΈΣ ΠΡΟΔΙΑΓΡΑΦΈΣ

ΙΔΙΑΊΤΕΡΑ ΧΑΡΑΚΤΗΡΙΣΤΙΚΆ	**Αριθμός επιπέδων ηλεκτρικής ενέργειας:** 9 **Λειτουργία διαχείρισης ισχύος:** Ναί
ΗΛΕΚΤΡΙΚΉ ΣΎΝΔΕΣΗ	**Συχνότητα (Hz):** 50/60 **Ισχύς (V):** 220-240 **Μήκος καλοδίου σύνδεσης (cm):** 110
ΣΎΣΤΗΜΑ ΑΣΦΑΛΕΊΑΣ	**Κλείδωμα (ασφάλεια παιδιών):** Ναί
ΑΞΕΣΟΥΆΡ	**Κιτ διακλάδωσης:** Optional