DirectSense IZF 68700 MST DirectSense με Full Flex ζώνη με αισθήτήρες θερμοκρασίας στα 60 cm

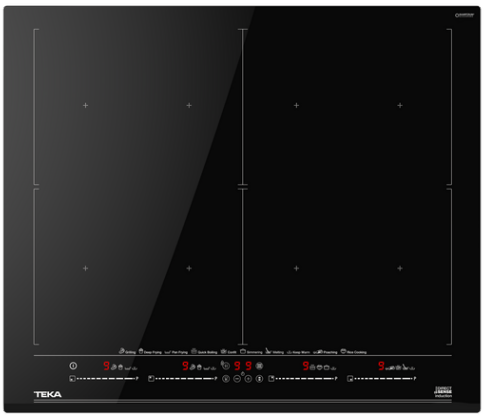

MultiSlider | Power | Power Plus | Easy installation | Autolock

ΠΕΡΙΓΡΑΦΉ	DirectSense με Full Flex ζώνη με αισθήτήρες θερμοκρασίας στα 60 cm
ΧΡΏΜΑ	
ΚΩΔΙΚΟΣ	REF. 112500037 EAN. 8434778016208

DirectSense IZF 68700 MST

ΧΑΡΑΚΤΗΡΙΣΤΙΚΆ

DirectSense FullFlex επαγωγική εστία
Χειριστήριο αφής Multislider
Χρονοδιακόπτης μαγειρέματος
7 ζώνες μαγειρέματος (4 + 2 συνδυασμός Flex + 1 FullFlex) :
4 ζώνες 263 x 195 mm
2 ζώνες Flex 263 x 390 mm
1 ζώνη FullFlex 525 x 390 mm
Λειτουργία Power Plus
Λειτουργία Stop & GO / Silence mode
Άμεσες λειτουργίες μαγειρέματος με αισθητήρες θερμοκρασίας: Poaching, Confit, Rice Cooking, Grilling, Deep frying, Pan frying, Keep warm, Boiling, Simmering & Melting
Βελτιστοποιημένο σύστημα αναγνώρισης σχήματος & μεγέθους σκεύους
Μέγιστη ονομαστική ισχύς: 7,400 W

DirectSense IZF 68700 MST

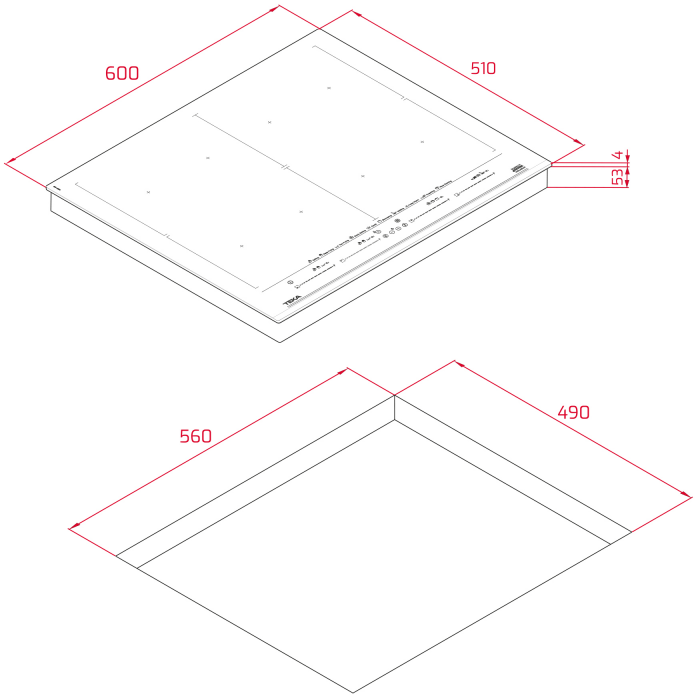

ΔΙΑΣΤΆΣΕΙΣ

Ύψος (mm) : 57
Πλάτος (mm): 600
Βάθος (mm): 510
Βαρος (Kgs): 13,21

ΤΕΧΝΙΚΈΣ ΠΡΟΔΙΑΓΡΑΦΈΣ

ΙΔΙΑΊΤΕΡΑ ΧΑΡΑΚΤΗΡΙΣΤΙΚΆ	**Αριθμός επιπέδων ηλεκτρικής ενέργειας:** 9 **Αναγνώριση σκεύους:** Ναί **Διατήρηση ζεστού πιάτου:** Ναί **Λειτουργία Low-temp:** Ναί **Λειτουργία διαχείρισης ισχύος:** Ναί
ΗΛΕΚΤΡΙΚΉ ΣΎΝΔΕΣΗ	**Συχνότητα (Hz):** 50/60 **Ισχύς (V):** 220-240 **Μήκος καλοδίου σύνδεσης (cm):** 110
ΣΎΣΤΗΜΑ ΑΣΦΑΛΕΊΑΣ	**Κλείδωμα (ασφάλεια παιδιών):** Ναί

ΑΞΕΣΟΥΆΡ	**Κιτ διακλάδωσης:** Optional