IZC 32600 MST Επαγωγικό πλατώ εστιών με 2 ζώνες & χειριστήριο αφής Multislider στα 30cm

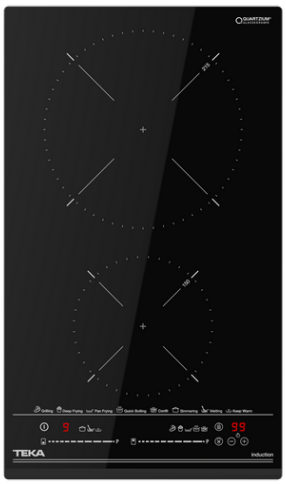

MultiSlider | Power | Power Plus | Easy installation | Autolock

ΠΕΡΙΓΡΑΦΉ	Επαγωγικό πλατώ εστιών με 2 ζώνες & χειριστήριο αφής Multislider στα 30cm
ΧΡΏΜΑ	
ΚΩΔΙΚΟΣ	REF. 112510022 EAN. 8434778012019

IZC 32600 MST

ΧΑΡΑΚΤΗΡΙΣΤΙΚΆ

Επαγωγικό πλατώ 30cm
Χειριστήριο αφής Multislider
2 ζώνες μαγειρέματος
1 επαγωγική Ø150 mm
1 επαγωγική Ø 215 mm
Αυτόματες λειτουργίες μαγειρέματοςs: Simmering, Melting, Keep Warm, Grilling, Pan Frying, Deep Frying, Confit, Poach
Ενδεικτικές λυχνίες υπολοίπου θερμότητας
Λειτουργία Power Plus
Λειτουργία Stop & Go
Χρονόμετρο
Ηλεκτρονικό κλειδωμα (ασφάλεια παιδιών)
Μέγιστη ονομαστική ισχύς: 3.600 W

IZC 32600 MST

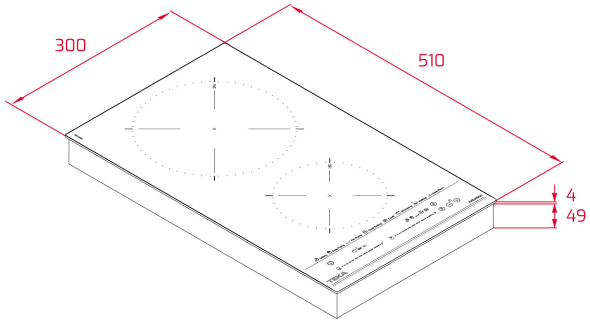

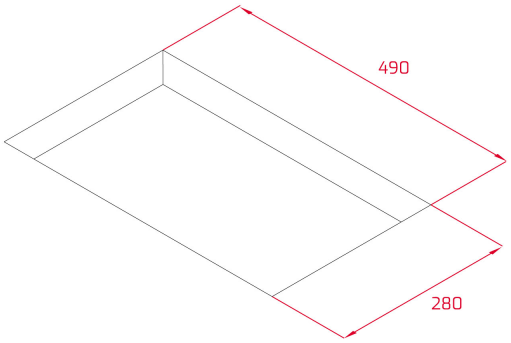

ΔΙΑΣΤΆΣΕΙΣ

Ύψος (mm) : 53
Πλάτος (mm): 300
Βάθος (mm): 510
Βαρος (Kgs): 4,74

ΤΕΧΝΙΚΈΣ ΠΡΟΔΙΑΓΡΑΦΈΣ

ΙΔΙΑΊΤΕΡΑ ΧΑΡΑΚΤΗΡΙΣΤΙΚΆ	**Αριθμός επιπέδων ηλεκτρικής ενέργειας:** 9 **Αναγνώριση σκεύους:** Ναί **Διατήρηση ζεστού πιάτου:** Ναί **Λειτουργία διαχείρισης ισχύος:** Ναί
ΗΛΕΚΤΡΙΚΉ ΣΎΝΔΕΣΗ	**Συχνότητα (Hz):** 50/60 **Ισχύς (V):** 220-240 **Μήκος καλοδίου σύνδεσης (cm):** 110
ΣΎΣΤΗΜΑ ΑΣΦΑΛΕΊΑΣ	**Κλείδωμα (ασφάλεια παιδιών):** Ναί

ΑΞΕΣΟΥΆΡ	**Κιτ διακλάδωσης:** Optional