IZS 34700 MST BK Επαγωγικό πλατώ εστιών FLEX με 2 ζώνες στα 30cm

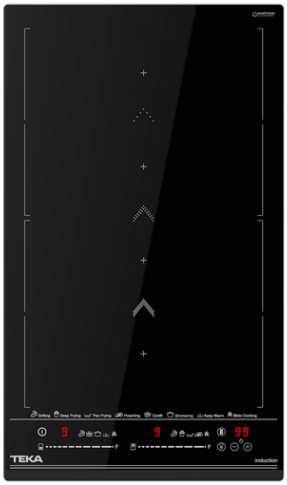



MultiSlider



Power



Power Plus



Easy installation



Autolock

ΠΕΡΙΓΡΑΦΉ	Επαγωγικό πλατώ εστιών FLEX με 2 ζώνες στα 30cm
ΧΡΏΜΑ	
ΚΩΔΙΚΟΣ	REF. 112530001 EAN. 8434778011982

IZS 34700 MST BK

ΧΑΡΑΚΤΗΡΙΣΤΙΚΆ

Επαγωγικό πλατώ 30cm
FLEX με λειτουργία Slide Cooking
2 ζώνες μαγειρέματος
1 επαγωγική Ø 255 x 200 mm
1 επαγωγική Ø 255 x 200 mm
Αυτόματες λειτουργίες μαγειρέματοςs: Simmering, Melting, Keep Warm, Grilling, Pan Frying, Deep Frying, Confit, Poach
Ενδεικτικές λυχνίες υπολοίπου θερμότητας
Λειτουργία Power Plus
Λειτουργία Stop & Go
Χρονόμετρο
Ηλεκτρονικό κλειδωμα (ασφάλεια παιδιών)
Μέγιστη ονομαστική ισχύς: 3.600 W

IZS 34700 MST BK

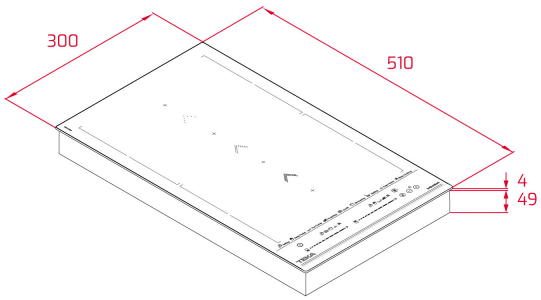

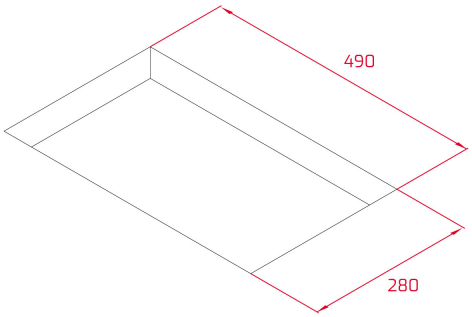

ΔΙΑΣΤΆΣΕΙΣ

Ύψος (mm) : 53
Πλάτος (mm): 300
Βάθος (mm): 510
Βαρος (Kgs): 5,12

ΤΕΧΝΙΚΈΣ ΠΡΟΔΙΑΓΡΑΦΈΣ

ΙΔΙΑΊΤΕΡΑ ΧΑΡΑΚΤΗΡΙΣΤΙΚΆ

Αριθμός επιπέδων ηλεκτρικής ενέργειας: 9
Αναγνώριση σκεύους: Ναί
Διατήρηση ζεστού πιάτου: Ναί
Λειτουργία διαχείρισης ισχύος: Ναί

ΗΛΕΚΤΡΙΚΉ ΣΎΝΔΕΣΗ

Συχνότητα (Hz): 50/60
Ισχύς (V): 220-240
Μήκος καλοδίου σύνδεσης (cm): 110

ΑΞΕΣΟΥΆΡ

Κιτ διακλάδωσης: Optional