IZS 67620 MST BK Επαγωγικό πλατώ εστιών FLEX με 3 ζώνες στα 60cm





MultiSlider



Power



Power Plus



Easy installation



Autolock

ΠΕΡΙΓΡΑΦΉ	Επαγωγικό πλατώ εστιών FLEX με 3 ζώνες στα 60cm
ΧΡΏΜΑ	
ΚΩΔΙΚΟΣ	REF. 112500021 EAN. 8434778011661

IZS 67620 MST BK

ΧΑΡΑΚΤΗΡΙΣΤΙΚΆ

Επαγωγικό πλατώ 60cm
Χειριστήριο Multislider με σύστημα ασφαλείας
Λειτουργία Slide Cooking στην ζώνη Flex
3 επαγωγικές ζώνες
1 επαγωγική ζώνη Ø 280-150 mm
2 επαγωγικές ζώνες Ø 228 x 200 mm
Αυτόματες λειτουργίες μαγειρέματος: Simmering, Melting, Keep Warm, Grilling, Pan Frying, Deep Frying, Confit, Poach
Ενδεικτικές λυχνίες υπολοίπου θερμότητας
Λειτουργία Power Plus
Λειτουργία Stop & Go
Χρονόμετρο
Ηλεκτρονικό κλειδωμα (ασφάλεια παιδιών)
Μέγιστη ονομαστική ισχύς: 7.200 W

IZS 67620 MST BK

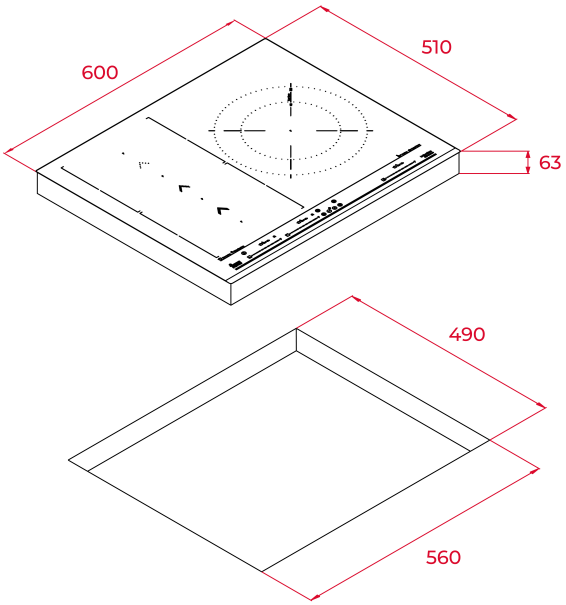

ΔΙΑΣΤΆΣΕΙΣ

Ύψος (mm) : 53
Πλάτος (mm): 600
Βάθος (mm): 510
Βαρος (Kgs): 9,42

ΤΕΧΝΙΚΈΣ ΠΡΟΔΙΑΓΡΑΦΈΣ

ΙΔΙΑΊΤΕΡΑ ΧΑΡΑΚΤΗΡΙΣΤΙΚΆ	**Αριθμός επιπέδων ηλεκτρικής ενέργειας:** 9 **Αναγνώριση σκεύους:** Ναί **Διατήρηση ζεστού πιάτου:** Ναί **Λειτουργία διαχείρισης ισχύος:** Ναί
ΗΛΕΚΤΡΙΚΉ ΣΎΝΔΕΣΗ	**Συχνότητα (Hz):** 50/60 **Ισχύς (V):** 220-240 **Μήκος καλοδίου σύνδεσης (cm):** 110
ΣΎΣΤΗΜΑ ΑΣΦΑΛΕΊΑΣ	**Κλείδωμα (ασφάλεια παιδιών):** Ναί

ΑΞΕΣΟΥΆΡ	**Κιτ διακλάδωσης:** Optional