LI5 1481 EUI EXP غسالة ملابس مدمجة 8كغم

Quick Cycle

الوصف	غسالة ملابس مدمجة 8كغم
لون	
المرجع	REF. 114000009 EAN. 8434778018592

LI5 1481 EUI EXP

ميزات

غسالة ملابس مدمجة
سعة الغسيل: 8 كجم
لوحة تحكم إلكترونية
حاوية من الفولاذ المقاوم للصدأ
برنامج غسيل 15
محرك عاكس
برامج خاصة: الأقمشة الرقيقة والأقمشة الكثيفة والمقاومة
برنامج توفير الطاقة
برنامج سريع: 14 دقيقة
الوظائف: سريع، مستوى البقع، كاشف كجم
مؤقت التأخير: 24 ساعة
قفل للأطفال
أقصى سرعة دوران: 1400 لفة
أقصى طاقة اسمية: 1600 وات

TEKA

LI5 1481 EUI EXP

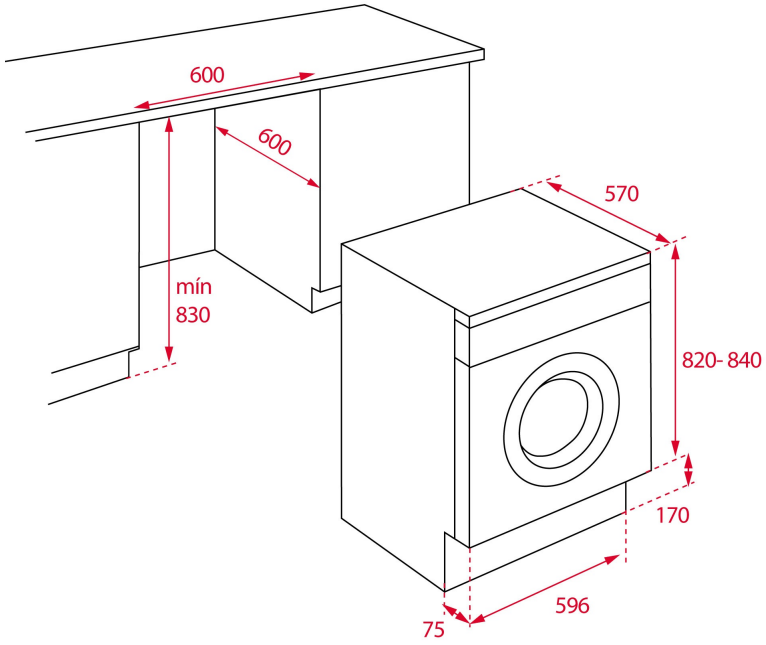

الأبعاد

ارتفاع المنتج (مم): 820
عرض المنتج (مم): 596
عمق المنتج (مم): 570
(طول المنتج (مم:
الوزن الصافي (كجم): 68

المواصفات التقنية

ورقة المنتج

نوع التركيب: Built-in
فئة كفاءة الطاقة: A+++(-40%)
كفاءة الغسيل: A
كفاءة الغزل: A
استهلاك الطاقة (كيلوواط ساعة/سنة): 118
استهلاك المياه (لتر/سنة): 9850

إمدادات الطاقة

التردد (هرتز): 50
معدل الطاقة (فولت): 240-220
الطاقة الاسمية القصوى (W): 1600
قوة المحرك الاسمية (W): 350
قوة عنصر التسخين (W): 1600
طول خرطوم مخرج المياه (م): 1.5

الخصائص المميزة

أسطوانة من الفولاذ المقاوم للصدأ : نعم
عدد البرامج: 15
عدد درجات حرارة الغسيل: 5
إدارة الغسيل الإلكترونية: نعم
قفل الأطفال : نعم
قفل تلقائي للباب : نعم
زر إلغاء دورة الدوران : نعم

مصابيح مؤشر التحكم	**مؤشر البرنامج المحدد :** نعم **الوقت المتبقي :** نعم
وظائف خاصة	**برنامج سريع :** نعم **برنامج سريع (بالدقائق):** 14 **برنامج اقتصادي :** نعم **برنامج مكثف :** نعم **الأقمشة الرقيقة :** نعم **مقاومة :** نعم
المعدات	**قدم خلفية قابلة للتعديل :** نعم **قدم أمامية قابلة للتعديل :** نعم