TK5 1480 WD SLIM WH غسيل مستقلة مع 15 برنامجاً وسعة غسيل 8 كجم وسعة تجفيف 6 كجم

Quick Cycle

الوصف	غسالة ومجفف غسيل مستقلة مع 15 برنامجاً وسعة غسيل 8 كجم وسعة تجفيف 6 كجم
لون	
المرجع	REF. 113960009 EAN. 8434778020311

TK5 1480 WD SLIM WH

ميزات

غسالة ومجفف قائمة بذاتها
لوحة تحكم إلكترونية مع شاشة
سعة الغسيل: 8 كجم
سعة التجفيف: 6 كجم
برامج الغسيل: 15
برامج التجفيف: 4
برنامج سريع: 15 دقيقة
برنامج وضع توفير الطاقة
برنامج العناية بالصوف
برنامج الملابس الحساسة
برنامج رياضي
برنامج غسيل وتجفيف سريع
وظيفة مؤقت التأخير
مضخة حرارة مكثفة
أقصى سرعة للغسيل: 1400 لفة/دقيقة
تنظيم تلقائي للمياه
قفل للأطفال
مؤقت التأخير: 24 ساعة
باب كوة بعرض 33 سم

TK5 1480 WD SLIM WH

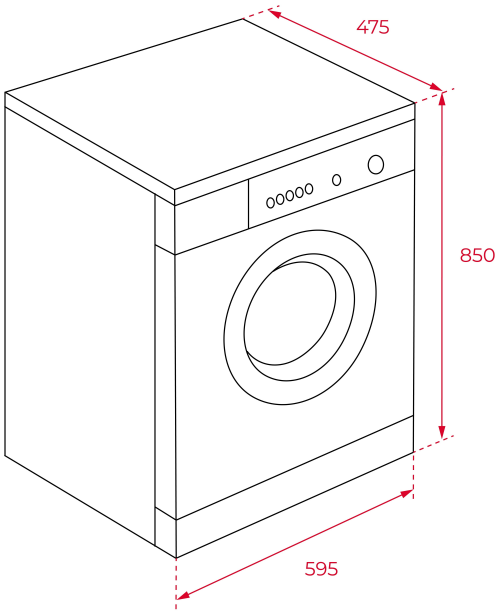

الأبعاد

ارتفاع المنتج (مم): 850
عرض المنتج (مم): 595
عمق المنتج (مم): 475
(طول المنتج (مم:
الوزن الصافي (كجم): 65

المواصفات التقنية

ورقة المنتج

نوع التركيب: Free standing
سعة التجفيف (كجم): 6
فئة كفاءة الطاقة: A
كفاءة الغزل: B
الشهادات: CE, GMARK, ECAS

إمدادات الطاقة

التردد (هرتز): 50
معدل الطاقة (فولت): 220-240
نوع القابس: UK
طول توصيل الكابل (سم): 1,5
الطاقة الاسمية القصوى (W): 1900
طول خرطوم مخرج المياه (م): 1.6
طول خرطوم مدخل المياه (م): 1

الخصائص المميزة

قطر الباب الزجاجي (سم): 48
عدد درجات حرارة الغسيل: 6
قفل الأطفال : نعم
زر إلغاء دورة الدوران : نعم

وظائف خاصة	**برنامج سريع :** نعم **برنامج سريع (بالدقائق):** 15 **برنامج اقتصادي :** نعم **برنامج مكثف :** نعم **مؤقت متأخر (ساعة):** 1-24 hours **الأقمشة الرقيقة :** نعم
المعدات	**قدم خلفية قابلة للتعديل :** نعم **قدم أمامية قابلة للتعديل :** نعم