GFL 77760 EOS IX مجموعة فلاتر مدمجة مع شفط محيطي

LED

Perimeter extraction

Stop Delay Timer

الوصف	مجموعة فلاتر مدمجة مع شفط محيطي
لون	
المرجع	REF. 113100008 EAN. 8434778025651

GFL 77760 EOS IX

ميزات

مجموعة فلتر مدمجة
تحكم إلكتروني
استخراج الحافة
محرك ايكو باور
سرعات مكثف 3
سعة العادم الحر (م3/ساعة): 735
مستوى صوت السرعة المكثفة (ديسيبل): 70,1
مستوى صوت السرعة القصوى (ديسيبل): 68
مستوى صوت السرعة الدنيا (ديسيبل): 54,4
مصباحان ليد
فلتر ألومنيوم بثلاث طبقات 1
مؤقت تأخير التوقف
صمام منع الرجوع متضمن
تخفيض المخرج متضمن
فلتر فحم اختياري: D4C

GFL 77760 EOS IX

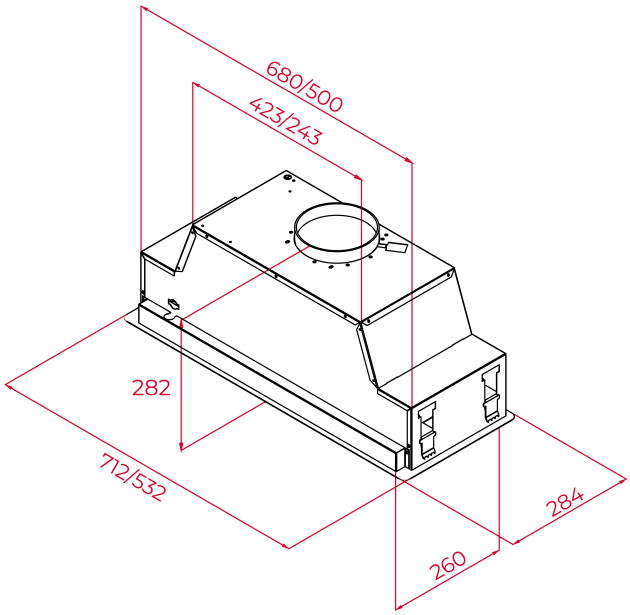

الأبعاد

ارتفاع المنتج (مم): 282
عرض المنتج (مم): 712
عمق المنتج (مم): 284
(طول المنتج (مم:
الوزن الصافي (كجم): 10,8

المواصفات التقنية

الخصائص المميزة

قطر المخرج (مم): 150
استهلاك الضوء الداخلي (W): 6
نوع القابس: Shucko
طول توصيل الكابل (سم): 100
معدل الطاقة (فولت): 220 - 240
التردد (هرتز): 50
إجمالي طاقة الشفاط (واط): 278
عدد المحركات: 1
قوة المحرك (واط): 270

ملحقات

صمام مضاد للارتجاع : نعم
تخفيض المخرج : نعم
تمديد المخرج: كلا
فلتر فحم اختياري: D4C
فلتر فحمي متجدد: كلا
طقم إعادة تدوير تقليدي (اختياري) - مع غطاء أنبوب: كلا
طقم إعادة التدوير المتجدد (اختياري) - مع غطاء أنبوب: كلا
طقم إعادة التدوير التقليدي (اختياري) - بدون غطاء أنبوبي: كلا
طقم إعادة التدوير المتجدد (اختياري) - بدون غطاء أنبوبي: كلا

نماذج	**عدد المرشحات:** 1 **نظام الفتح:** Manual **مؤقت تأخير الإيقاف :** نعم **عدد السرعات** 3 + 1