HLB 85 G1 EDITION INFINITY مايسترو بيتزا، إصدار خاص من فرن الأنفينيتي جوجيارو

70L

HydroClean

SoftClose

الوصف	مايسترو بيتزا، إصدار خاص من فرن الأنفينيتي جوجيارو
لون	
المرجع	REF. 111000057 EAN. 8434778022360

HLB 85 G1 EDITION INFINITY

ميزات

1 إصدار خاص من أنفينيتي جي
صمم في إيطاليا بواسطة إيتالديزاين جوجيارو
فرن بنظام سراوند تيمب متعدد الوظائف
تشطيب أسود غير لامع حصري
8 وظائف طهي
نظام التنظيف الذاتي بالتحلل الحراري ونظام هيدروكلين التلقائي
شاشة تحكم باللمس مع مقابض
(مؤقت إلكتروني (وظيفة التأخير/البدء
5 دعامات من الكروم مع مستويات طهي
باب زجاجي رباعي قابل للإزالة
نظام أمان بفصل تلقائي
نظام سوفت كلوز
قفل أمان للأطفال
تسخين مسبق سريع يدويًا
صينية عميقة مضادة للانقلاب وصينية خبز وشبكة مقواة
حجر بيتزا خاص متضمن
السعة (إجمالي/صافي): 71/70 لتر

HLB 85 G1 EDITION INFINITY

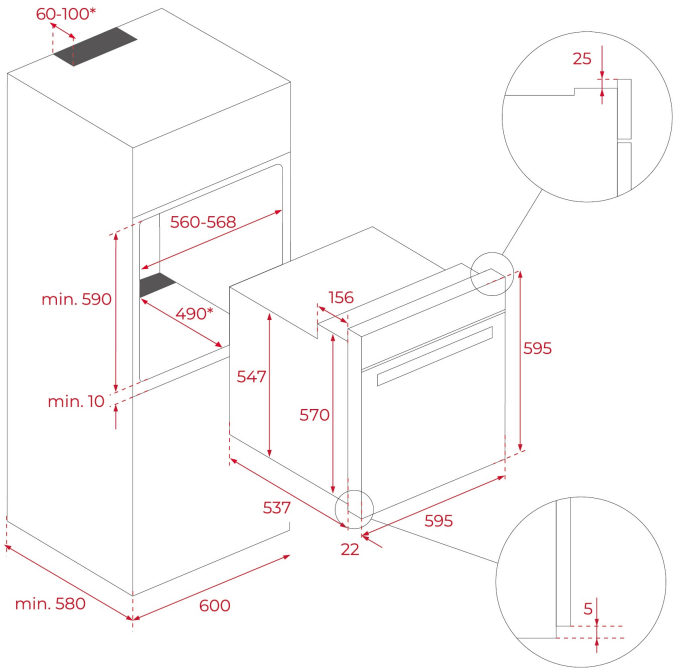

الأبعاد

ارتفاع المنتج (مم): 595
عرض المنتج (مم): 595
عمق المنتج (مم): 537+22
(طول المنتج (مم:
الوزن الصافي (كجم): 42

المواصفات التقنية

الخصائص المميزة

الشهادات: N / CE / CCA / CB / GMARK
عدد التجاويف: 1
التجويف المطلي بالمينا : نعم
الحد الأدنى. منظم درجة الحرارة (درجة مئوية): 50
الحد الأقصى. منظم درجة الحرارة (درجة مئوية): 250
محدد الوظيفة: 11+0
عدد وظائف الطهي: 8
الوظيفة العلوية + السفلية : نعم
وظيفة الشواء : نعم
وظيفة ماكسي غريل : نعم
وظيفة ECO : نعم
التسخين السريع الميكانيكي : نعم
أدلة صينية قابلة للإزالة مطلية بالكروم : نعم
عدد مستويات الدليل: 5
أدلة تلسكوبية سهلة الانزلاق : نعم
SoftClose: نعم

توصيل كهربائي

الطاقة الاسمية القصوى (واط): 3552
التردد (هرتز): 50/60
معدل الطاقة (فولت): 220/240

طول توصيل الكابل (سم): 110
استهلاك الضوء الداخلي (واط): 25

استهلاك الطاقة

استهلاك الطاقة لكل دورة في الوضع التقليدي (كيلوواط ساعة): 0.88
هلاك الطاقة في كل دورة في وضع الحمل الحراري بالمروحة (كيلوواط ساعة): 0,68
عنصر التسخين السفلي (واط): 1050
الشواية (واط): 1400
شواية ماكسي (W): 2450
تقليدي (W): 2450
توربو (W): 2000
توربو متعدد الوظائف (W): 25
محرك مروحة التبريد (W): 30

نظام الأمن

فصل تلقائي عند فتح الباب : نعم
نظام حجب اللوحة : نعم
خيار منع سلامة الأطفال : نعم
حماية الشواية : نعم
نظام منع انقلاب الدرج : نعم
ترموستات الأمان : نعم

نظام التنظيف

مينا كريستال كلين مينا (زلق) : نعم
هيدروكلين برو : نعم
دوال كلين : نعم

ملحقات

صينية الخبز 1
صينية عميقة (50 مم): 1
شبكة مقواة: 1
صينية الخبز (التجويف السفلي): 1
صينية عميقة (التجويف السفلي) (50 مم): 1

كفاءة الطاقة

فئة كفاءة الطاقة: A+
مؤشر كفاءة الطاقة (EEI): 81