GFL 57651 EOS BK مجموعة فلاتر مدمجة مع شفط محيطي وتحكم الكتروني

LED

Perimeter extraction

Stop Delay Timer

الوصف	مجموعة فلاتر مدمجة مع شفط محيطي وتحكم الكتروني
لون	
المرجع	REF. 113100005 EAN. 8434778022339

GFL 57651 EOS BK

ميزات

شفاط مدمج
تحكم إلكتروني
استخراج الحافة
سرعات مكثفة: 3
سعة العادم الحر (م3/ساعة): 735
سعة العادم القصوى (م3/ساعة): 738
مستوى صوت السرعة المكثفة (ديسيبل): 70,1
مستوى صوت السرعة القصوى (ديسيبل): 68
مستوى صوت السرعة الدنيا (ديسيبل): 54,4
مصباحان ليد
فلتر واحد من الألومنيوم
مؤقت تأخير التوقف
صمام منع الرجوع متضمن
تخفيض المخرج متضمن
فلتر فحم اختياري: D4C

GFL 57651 EOS BK

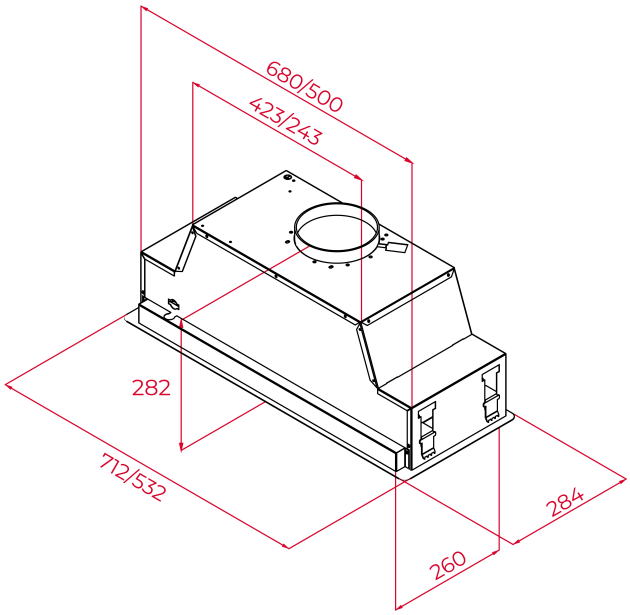

الأبعاد

ارتفاع المنتج (مم): 282
عرض المنتج (مم): 532
عمق المنتج (مم): 284
(طول المنتج (مم:
الوزن الصافي (كجم): 9,8

المواصفات التقنية

الخصائص المميزة

قطر المخرج (مم): 150
استهلاك الضوء الداخلي (W): 6
نوع القابس: Shucko
طول توصيل الكابل (سم): 100
معدل الطاقة (فولت): 220 - 240
التردد (هرتز): 50
إجمالي طاقة الشفاط (واط): 278
عدد المحركات: 1
قوة المحرك (واط): 270

ملحقات

صمام مضاد للارتجاع : نعم
تخفيض المخرج : نعم
تمديد المخرج: كلا
فلتر فحم اختياري: D4C
فلتر فحمي متجدد: كلا
طقم إعادة تدوير تقليدي (اختياري) - مع غطاء أنبوب: كلا
طقم إعادة التدوير المتجدد (اختياري) - مع غطاء أنبوب: كلا
طقم إعادة التدوير التقليدي (اختياري) - بدون غطاء أنبوبي: كلا
طقم إعادة التدوير المتجدد (اختياري) - بدون غطاء أنبوبي: كلا

نماذج	**عدد المرشحات:** 1 **نظام الفتح:** Manual **مؤقت تأخير الإيقاف :** نعم **عدد السرعات** 3 + 1