Teplo CPEL 15
Calientaplatos TEPLO CPEL 15

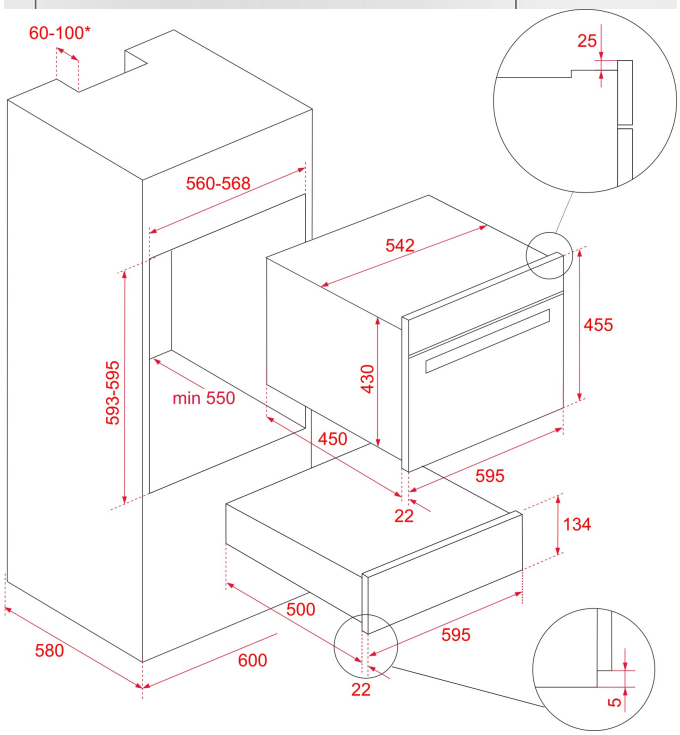

REFERENCIA

REF: 40589900 EAN: 8421152097700

CARACTERÍSTICAS

Calientaplatos:
Acero inoxidable antihuella
Termostato regulable 30º – 80º C
Potencia nominal máxima: 430 W
Indicador luminoso de funcionamiento
Capacidad para 6 servicios, ejemplos: 6 platos llanos (24 cm), 6 platos hondos (10 cm) y 3 fuentes (17, 19 y 32 cm) o 20 platos llanos (28 cm) o 40 tazas de té o 80 tazas de café
Cajón telescópico extraíble
Sistema de apertura push-pull
Base antideslizante

DIMENSIONES

Altura del producto (mm): 140
Anchura del producto (mm): 595
Profundidad del producto (mm): 535
Longitud del producto (mm):
Peso del producto (Kg): 22

ESPECIFICACIONES TÉCNICAS

Clase de eficiencia energética: -
Tasa de potencia (V): -
Frecuencia (Hz): -
Potencia nominal máxima (W): -

COLORES

40589900 Inox