HLB 840

Horno multifunción SurroundTemp de 60 cm en acero inoxidable antihuella

Capacidad de 70L | HydroClean | Guía telescópica Plus Extension | SurroundTemp

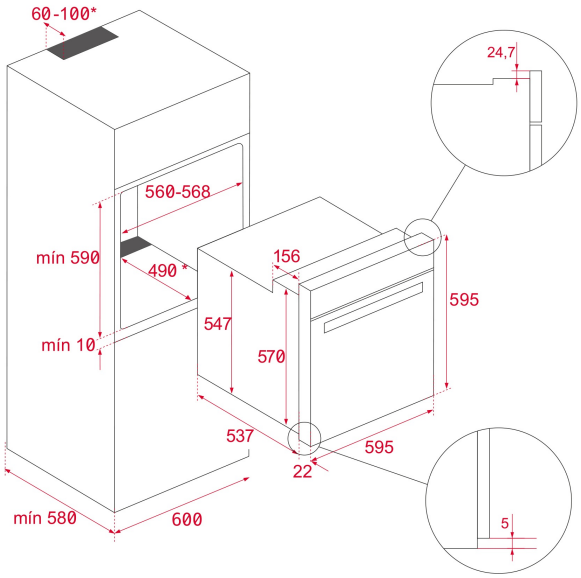

REFERENCIA

REF: 41560070 EAN: 8421152148587

CARACTERÍSTICAS

Teka HydroClean ®PRO – Multifunción turbo
Acero inoxidable antihuella
Soportes cromados con sistema de 1 guía extraíble, cinco alturas de cocinado
9 funciones de cocinado
Sistema de limpieza Teka HydroClean®
Mandos de acero inoxidable con frente negro
Touch Control con programación de inicio y paro de cocción
Calentamiento rápido
Bloqueo de seguridad para niños del panel de mandos
Grill abatible
Bandeja profunda esmaltada y parrilla reforzada (con sistema antivuelco)
Iluminación superior
Puerta dos cristales, interior todo cristal
Capacidad: 70 litros
Clasificación energética A+

DIMENSIONES

Altura del producto (mm): 595
Anchura del producto (mm): 595
Profundidad del producto (mm): 537+22
Longitud del producto (mm):
Peso del producto (Kg): 28

ESPECIFICACIONES TÉCNICAS

Clase de eficiencia energética: A+
Tasa de potencia (V): 220-240
Frecuencia (Hz): 50/60
Potencia nominal máxima (W): 3215

COLORES

41560070 Cristal negro con marco