MAESTRO **HLB 860**

Horno multifunción SurroundTemp de 60 cm, con 20 recetas preprogramadas

Capacidad de 70L | HydroClean | Guía telescópica Plus Extension | SoftClose | SurroundTemp

REFERENCIA

REF: 41560090 EAN: 8421152148600

CARACTERÍSTICAS

Sistema de limpieza Teka Hydroclean® PRO automático
Multifunción SurroundTemp – 12 funciones de cocinado
Display 4” true color con programación de inicio y paro de cocción
Sistema de 1 guía Plus-Extension,cinco alturas de cocinado
Asesor personal de cocinado (20 recetas preprogramadas)
Propuesta automática de temperatura y tiempo según función seleccionada
Función Slow cook
Función calentamiento rápido automático
Puerta tres cristales
Cierre y apertura SoftClose
Desconexión de seguridad en apertura de puerta
Ventilación tangencial
Bandeja profunda esmaltada y parrilla reforzada (con sistema antivuelco)

DIMENSIONES

Altura del producto (mm): 595
Anchura del producto (mm): 595
Profundidad del producto (mm): 537+22
Longitud del producto (mm):
Peso del producto (Kg): 32

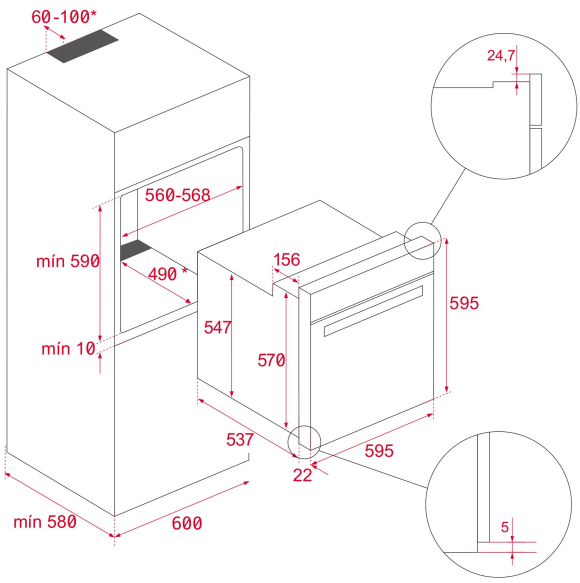

ESPECIFICACIONES TÉCNICAS

Clase de eficiencia energética: A+
Tasa de potencia (V): 220-240
Frecuencia (Hz): 50/60
Potencia nominal máxima (W): 3215

COLORES

41560090 Cristal negro con marco