MAESTRO **DoubleCook HLD 45.15**

Horno multifunción doble de 60 cm. en acero inoxidable antihuella

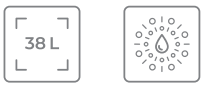

Capacidad de 38L HydroClean

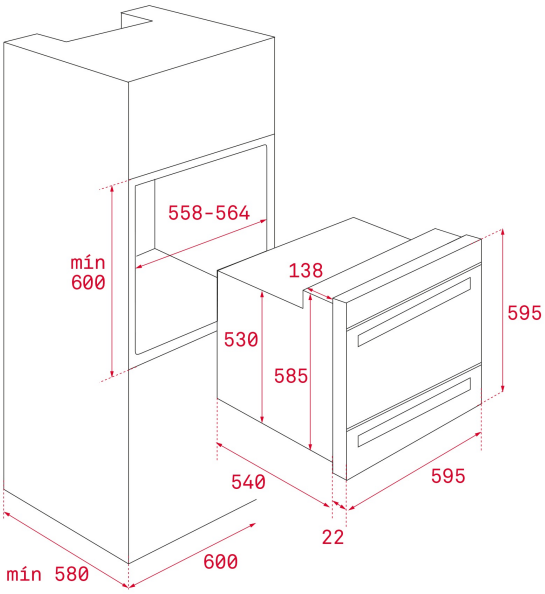

REFERENCIA

REF: 41595025 EAN: 8421152155189

CARACTERÍSTICAS

5+4 Versiones de funcionamiento
Capacidad: 38 + 18 Litros (2 Cavidades)
Programador Touch Control
2° Cavidad extraible
4 Alturas de cocinado (superior)
Doble cristal en la puerta
Ventilacipón tangencial (autoventilado)
Bloqueo de seguridad del panel
Interior con luz (ambas cavidades)
Bandeja Profunda + Bandeja Pastelera
Parrilla Cromada
Incluye Piedra Pizza
Producto Fabricado en Europa

DIMENSIONES

Altura del producto (mm): 595
Anchura del producto (mm): 595
Profundidad del producto (mm): 540+22
Longitud del producto (mm):
Peso del producto (Kg): 41

ESPECIFICACIONES TÉCNICAS

Clase de eficiencia energética: A
Tasa de potencia (V): 220-240
Frecuencia (Hz): 50/60
Potencia nominal máxima (W): 6148

COLORES

41595025 Cristal negro con marco