**DVT 780**
Campana Decorativa vertical con sistema de aspiración perimetral y motor ECOPOWER A en 70 cm

LED | Aspiración perimetral | Programador de tiempo de aspiración

## REFERENCIA

REF: 40483531 EAN: 8421152130629

## CARACTERÍSTICAS

Mandos digitales retroiluminados con display blanco
2 lámparas LED
Tres velocidades + intensiva
Indicador digital de velocidad seleccionada
Programador del tiempo de aspiración
Indicador luminoso de saturación de filtros
Motor blindado de doble turbina ECOPOWER
Válvula antirretorno
Posibilidad de funcionamiento en recirculación (SET 1/T1)

## DIMENSIONES

**Altura del producto (mm):** 860-1160
**Anchura del producto (mm):** 700
**Profundidad del producto (mm):** 418
**Longitud del producto (mm):**
**Peso del producto (Kg):** 14,8

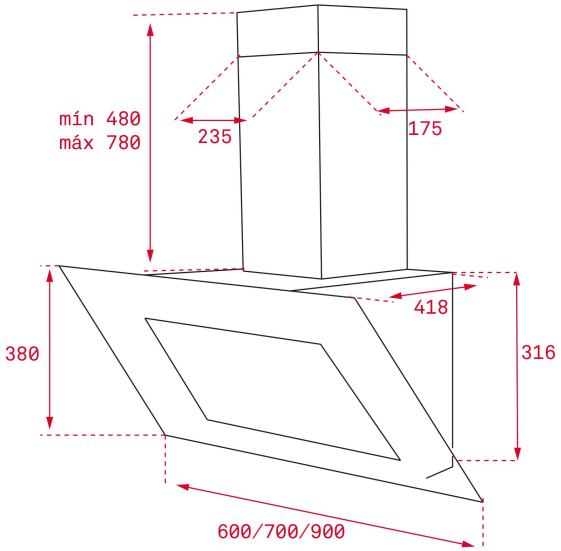


## ESPECIFICACIONES TÉCNICAS

Clase de eficiencia energética: D
Ruido (LwA) Velocidad mínima (dB): 50
Ruido (LwA) Velocidad máxima (dB): 58
Ruido (LwA) Velocidad de refuerzo (dB): 69
Ø Salida (mm): 150

## COLORES

40483531 Negro
40483541 Blanco