TOTAL **DVT 780**

Campana Decorativa vertical con sistema de aspiración perimetral y motor ECOPOWER A en 70 cm

LED | Aspiración perimetral | Programador de tiempo de aspiración

REFERENCIA

REF: 40483531 EAN: 8421152130629

CARACTERÍSTICAS

Mandos digitales retroiluminados con display blanco
2 lámparas LED
Tres velocidades + intensiva
Indicador digital de velocidad seleccionada
Programador del tiempo de aspiración
Indicador luminoso de saturación de filtros
Motor blindado de doble turbina ECOPOWER
Válvula antirretorno
Posibilidad de funcionamiento en recirculación (SET 1/T1)

DIMENSIONES

Altura del producto (mm): 860-1160
Anchura del producto (mm): 700
Profundidad del producto (mm): 418
Longitud del producto (mm):
Peso del producto (Kg): 14,8

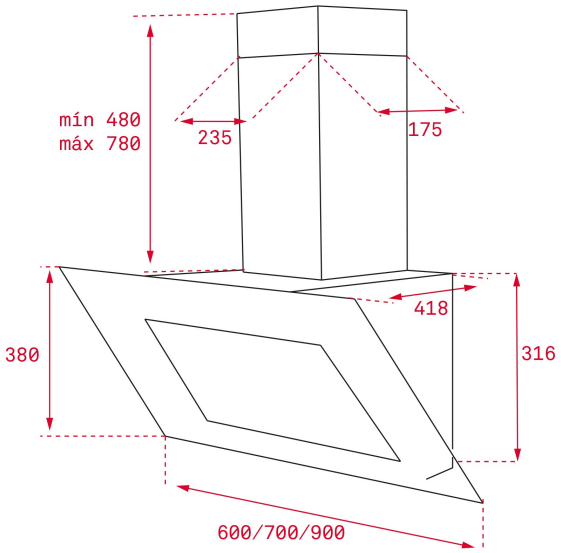

ESPECIFICACIONES TÉCNICAS

Clase de eficiencia energética: D
Ruido (LwA) Velocidad mínima (dB): 50
Ruido (LwA) Velocidad máxima (dB): 58
Ruido (LwA) Velocidad de refuerzo (dB): 69
Ø Salida (mm): 150

COLORES

40483531 Negro

40483541 Blanco