DPL 986 T
Campana Decorativa con sistema de aspiración perimetral y motor ECOPOWER A en 90 cm

REFERENCIA

REF: 40483131 EAN: 8421152157497

CARACTERÍSTICAS

Mandos digitales retroiluminados con display blanco
4 lámparas LED
Tres velocidades + intensiva
Indicador digital de velocidad seleccionada
Programador del tiempo de aspiración
Indicador luminoso de saturación de filtros
Motor blindado de doble turbina ECOPOWER
Válvula antirretorno
Posibilidad de funcionamiento en recirculación (SET 1/T1)

LED Aspiración perimetral Programador de tiempo de aspiración

DIMENSIONES

Altura del producto (mm): 690-1010
Anchura del producto (mm): 900
Profundidad del producto (mm): 480
Longitud del producto (mm):
Peso del producto (Kg): 15,33

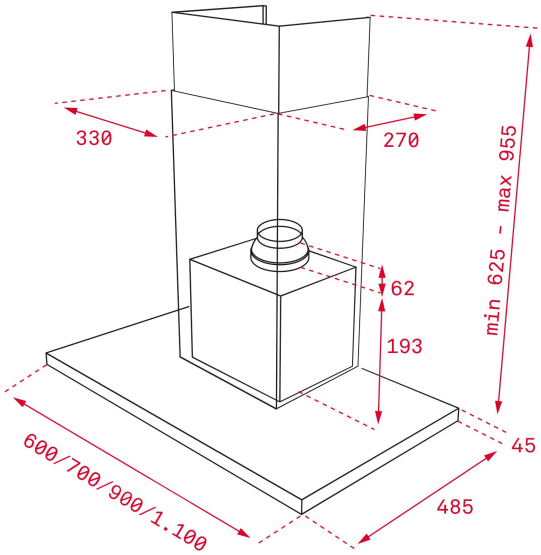

ESPECIFICACIONES TÉCNICAS

Clase de eficiencia energética: A+
Ruido (LwA) Velocidad mínima (dB): 54
Ruido (LwA) Velocidad máxima (dB): 67
Ruido (LwA) Velocidad de refuerzo (dB): 69
Ø Salida (mm): 150

COLORES

40483131 Vidrio negro - Inox