TOTAL **EH-90 5G AI TR CI**

Encimera de acero inoxidable de 5 quemadores y parrillas de hierro fundido de gas butano

REFERENCIA

REF: 112610026 EAN: 8434778017748

CARACTERÍSTICAS

Encimera de cocción a gas
Parrillas de fundición
Autoencendido en cada quemador
Dimensiones: 860 x 500 mm
5 zonas de cocción:
1 quemador triple anillo 3,1 kw
1 quemador rápido 2,8 kw
2 quemadores semi-rápidos 1.75 kw
1 quemador auxiliar 1,0 kw.
Producto fabricado en Italia.

Autoencendido integrado

Seguridad por Termopar integrada

DIMENSIONES

Altura del producto (mm): 500
Anchura del producto (mm): 860
Profundidad del producto (mm): 850
Longitud del producto (mm):
Peso del producto (Kg): 11,5

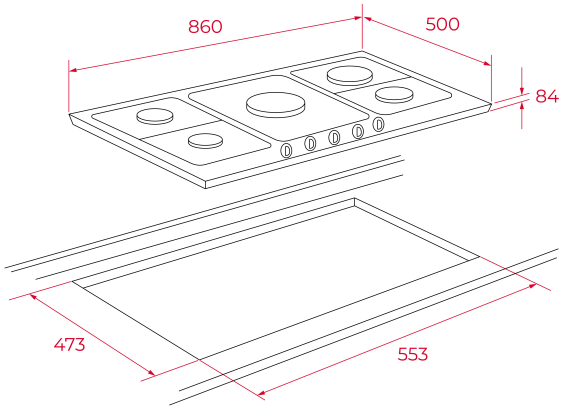

ESPECIFICACIONES TÉCNICAS

Tasa de potencia (V): -
Frecuencia (Hz): 50/60
Potencia nominal máxima (W): -

COLORES

112610026 Inox

40225241 Inox