EX 90.1 5G AI DR CI BUT
Encimera de acero inoxidable de 5 quemadores y parrillas de hierro fundido de gas butano

REFERENCIA

REF: 112610023 EAN: 8434778017700

CARACTERÍSTICAS

Encimera de cocción a gas.
Fabricada en acero inoxidable austenítico.
Autoencendido acondicionado en cada mando
Un quemador Doble Anillo 4,0 Kw.
Un quemador Rápido 2,8 Kw.
Dos quemadores Semi-rápidos 1,75 Kw.
Un quemador auxiliar 1,00 Kw.
Parrillas de hierro fundido (3)
Panel de mandos frontal color metalizado
Producto fabricado en Italia
Medidas: 860 x 500 mm.

Autoencendido integrado

Seguridad por Termopar integrada

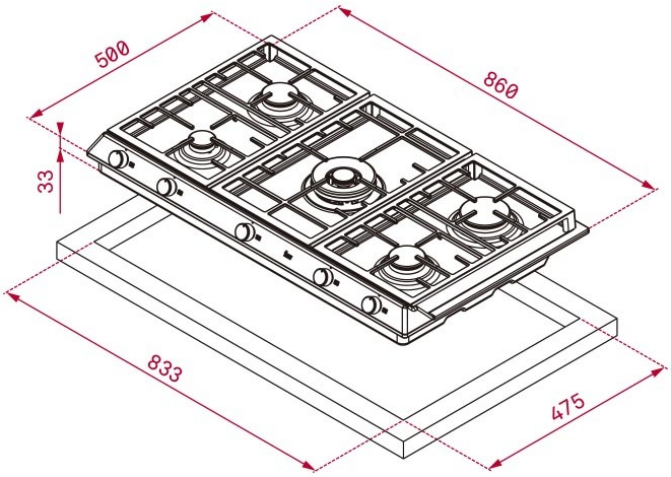

DIMENSIONES

Altura del producto (mm):
Anchura del producto (mm):
Profundidad del producto (mm):
Longitud del producto (mm):
Peso del producto (Kg): 13,4

ESPECIFICACIONES TÉCNICAS

Tasa de potencia (V): 220-240
Frecuencia (Hz): 50/60
Potencia nominal máxima (W): -

COLORES

112610023 Inox

40212500 Inox

EFICIENCIA ENERGÉTICA

Consumo de energía en modo standby (W): -
Tiempo para alcanzar el modo standby (min): -