HSF 900 Horno multifunción de 90 cm en acero inoxidable antihuella con sistema de limpieza HydroClean

77 L

Capacidad de 77L

HydroClean

DESCRIPCIÓN	Horno multifunción de 90 cm en acero inoxidable antihuella con sistema de limpieza HydroClean
COLORES	
REFERENCIA	REF. 41592220 EAN. 8421152154588

HSF 900

CARACTERÍSTICAS

7 funciones de cocinado
Capacidad: 77 Litros (Neta)
Sistema de limpieza Hydroclean ECO
Programador Mecánico
5 Alturas de cocinado
Doble cristal en la puerta
Ventilacipón tangencial (autoventilado)
Bandeja Profunda + Parrilla cromada
Contrapuerta full en cristal
Producto Fabricado en Europa

HSF 900

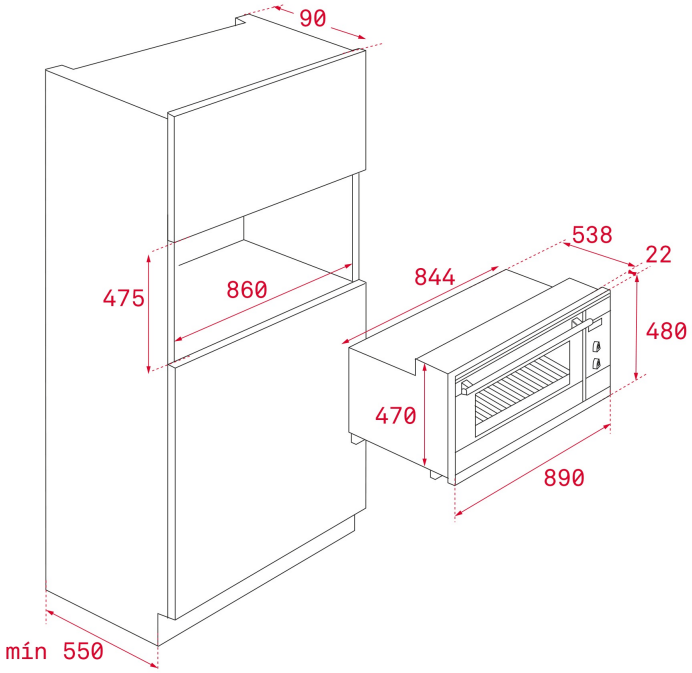

DIMENSIONES

Altura del producto (mm): 480
Anchura del producto (mm): 890
Profundidad del producto (mm): 538+22
Longitud del producto (mm):
Peso del producto (Kg): 44

ESPECIFICACIONES TÉCNICAS

CARACTERÍSTICAS

Certificados: N / CE / CCA / CB /GMARK
Número de cavidades: 1
Cavidad esmaltada: Sí
Temperatura mínima del regulador (ºC): 50
Temperatura máxima del regulador (ºC): 250
Selector de funciones: 7+0
Método de cocinado: 7
Función Top + bottom: Sí
Función Grill + bottom: Sí
Función Grill: Sí
Función Maxigrill: Sí
Función Top + bottom + fan: Sí
Función Maxigrill + fan: Sí
Función Bottom: Sí
Temporizador: Sí
Sistema de guías removibles: Sí
Niveles de guías de bandeja: 5
Grill abatible: Sí
Ventilación tangencial: Sí

CONEXIÓN ELÉCTRICA	**Potencia nominal máxima (W):** 2848 **Frecuencia (Hz):** 50/60 **Fuente de alimentación (V):** 220-240 **Longitud del cable (cm):** 110 **Consumo de la luz interior (W):** 25
CONSUMO ENERGÉTICO	**Consumo energético por ciclo en modo convencional (kWh):** 0.99 **Consumo energético por ciclo en modo de ventilación forzada (kWh):** 0,9 **Calor inferior (W):** 1055 **Grill(W):** 1700 **Maxigrill (W):** 2750 **Tradicional (W):** 2105 **Motor multifunción (W):** 30 **Motor del ventilador de refrigeración (W):** 18
SISTEMA DE SEGURIDAD	**Protector de la parrilla:** Sí **Bandeja con sistema anti-vuelco:** Sí **Termostato de seguridad:** Sí
SISTEMAS DE LIMPIEZA	**Acero inoxidable anti-huellas:** Sí **Esmaltado crystal clean (suave):** Sí **Hydroclean ECO:** Sí
ACCESORIOS	**Bandeja profunda (50 mm):** 1 **Parilla reforzada:** 1
EFICIENCIA ENERGÉTICA	**Clase energética:** A **Índice de eficiencia energética (EEI):** 103,4

HSF 900
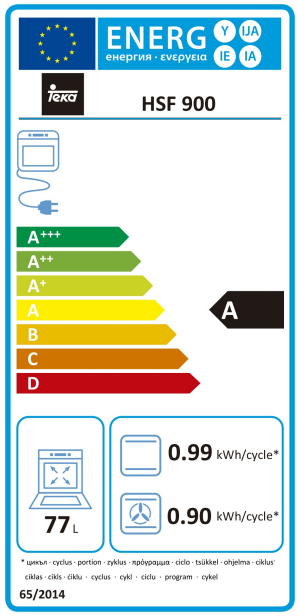
ETIQUETA ENERGÉTICA