DoubleCook HLD 45.15 Horno multifunción doble de 60 cm. en acero inoxidable antihuella

38 L

Capacidad de 38L

HydroClean

DESCRIPCIÓN	Horno multifunción doble de 60 cm. en acero inoxidable antihuella
COLORES	
REFERENCIA	REF. 41595025 EAN. 8421152155189

DoubleCook HLD 45.15

CARACTERÍSTICAS

5+4 Versiones de funcionamiento
Capacidad: 38 + 18 Litros (2 Cavidades)
Programador Touch Control
2° Cavidad extraible
4 Alturas de cocinado (superior)
Doble cristal en la puerta
Ventilacipón tangencial (autoventilado)
Bloqueo de seguridad del panel
Interior con luz (ambas cavidades)
Bandeja Profunda + Bandeja Pastelera
Parrilla Cromada
Incluye Piedra Pizza
Producto Fabricado en Europa

DoubleCook HLD 45.15

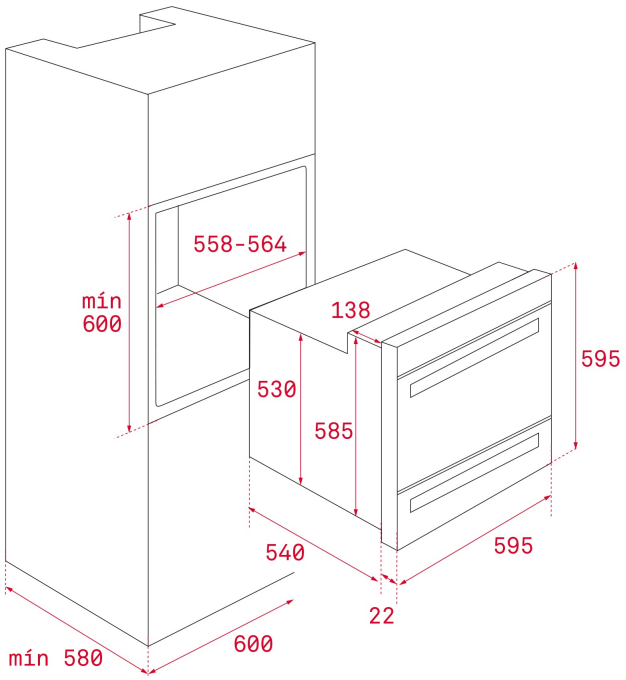

DIMENSIONES

Altura del producto (mm): 595
Anchura del producto (mm): 595
Profundidad del producto (mm): 540+22
Longitud del producto (mm):
Peso del producto (Kg): 41

ESPECIFICACIONES TÉCNICAS

CARACTERÍSTICAS

Certificados: CE / CCA/ CB
Número de cavidades: 2
Consumo de la luz interior (W) (cavidad inferior): 25
Cavidad esmaltada: Sí
Temperatura mínima del regulador (ºC): 50
Temperatura máxima del regulador (ºC): 250
Selector de funciones: 5+0
Selector de función (cavidad inferior): 5+0
Método de cocinado: 5
Función Grill + bottom: Sí
Función Grill: Sí
Función Grill + bottom + fan: Sí
Función Bottom: Sí
Número de funciones de cocción (cavidad inferior): 4
Programador en pantalla táctil: Sí
Sistema de guías removibles: Sí
Niveles de guías de bandeja: 4
Grill abatible: Sí
Niveles de guías de bandeja (cavidad inferior): 1
Grill abatible (cavidad inferior): Sí
Ventilación tangencial: Sí

CONEXIÓN ELÉCTRICA	**Potencia nominal máxima (W):** 6148 **Frecuencia (Hz):** 50/60 **Fuente de alimentación (V):** 220-240 **Longitud del cable (cm):** 200 **Consumo de la luz interior (W):** 25
CONSUMO ENERGÉTICO	**Consumo energético por ciclo en modo convencional (kWh):** 0.7 **Consumo energético por ciclo en modo de ventilación forzada (kWh):** 0,68 **Calor inferior (W):** 1050 **Calor inferior (W) (cavidad inferior):** 1800 **Grill(W):** 1400 **Grill (cavidad inferior) (W):** 1800 **Tradicional (W):** 2450 **Motor multifunción (W):** 30 **Motor del ventilador de refrigeración (W):** 18
SISTEMA DE SEGURIDAD	**Sistema de bloqueo de Panel:** Sí **Bloqueo de seguridad para niños:** Sí **Protector de la parrilla:** Sí **Bandeja con sistema anti-vuelco:** Sí **Termostato de seguridad:** Sí **Apertura de puerta con desconexión de seguridad (cavidad inferior):** Sí **Protección Grill (cavidad inferior):** Sí **Sistema de bandejas Anti-punta (cavidad inferior):** Sí **Termostato de seguridad (cavidad inferior):** Sí **Vidrio lleno puerta interior (cavidad inferior):** Sí **Puertas de cristal completo (de cavidad inferior):** 2
SISTEMAS DE LIMPIEZA	**Esmaltado crystal clean (suave):** Sí **Hydroclean ECO:** Sí
ACCESORIOS	**Bandeja de hornear:** 1 **Bandeja profunda (50 mm):** 1 **Parilla reforzada:** 1 **Parilla reforzada (cavidad inferior):** 1
EFICIENCIA ENERGÉTICA	**Clase energética:** A **Índice de eficiencia energética (EEI):** 95,8

DoubleCook HLD 45.15
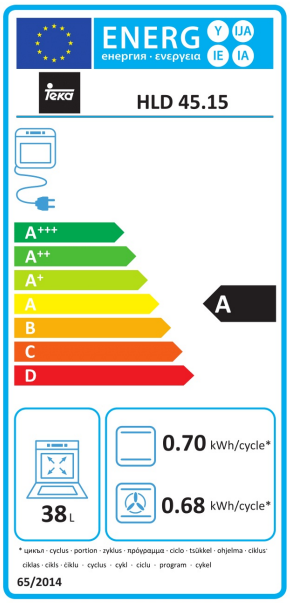
ETIQUETA ENERGÉTICA