MS 620 BIS Microondas integrable, con marco, plato giratorio y clase energética A

Descongelación por tiempo

Descongelación por peso

Menú de acceso directo

DESCRIPCIÓN	Microondas integrable, con marco, plato giratorio y clase energética A
GAMA	Total
COLORES	
REFERENCIA	REF. 40584010 EAN. 8421152145579

MS 620 BIS

CARACTERÍSTICAS

Capacidad 20 Litros
Panel Electrónico
Grill de cuarzo (1.000 W.)
5 Niveles de potencia
Puerta con doble cristal
3 Funciones de cocción
3 Menus de acceso
Función inicio rápido
Interior de acero inoxidable
Bloqueo para niños
Producto Fabricado en Europa

MS 620 BIS

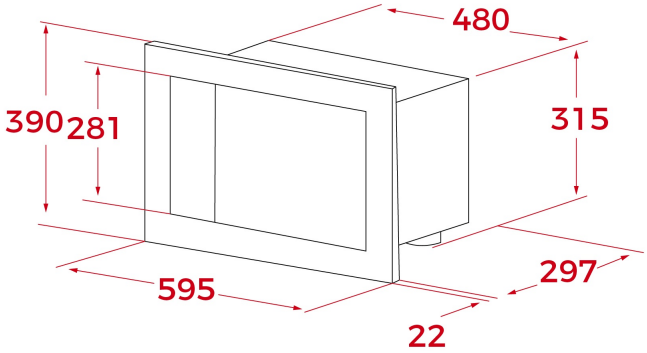

DIMENSIONES

Altura del producto (mm): 390
Anchura del producto (mm): 595
Profundidad del producto (mm): 325
Longitud del producto (mm):
Peso del producto (Kg): 16,5

ESPECIFICACIONES TÉCNICAS

CARACTERÍSTICAS

Certificados: CE/CB
Número de cavidades: 1
Método de cocinado: 3
Nº de memorias: 1
Función Grill: Sí
Niveles de guías de bandeja (cavidad inferior): 0
Función de microondas: Sí
Función microondas + grill: Sí
Número de niveles de potencia: 5
Inicio rápido de minuto: Sí
Inicio rápido de segundos: Sí

CONEXIÓN ELÉCTRICA

Potencia nominal máxima (W): 1200
Frecuencia (Hz): 50
Fuente de alimentación (V): 220 - 240
Longitud del cable (cm): 110
Enchufe: Sí

CONSUMO ENERGÉTICO	**Consumo energético por ciclo en modo convencional (kWh):** 0.617 **Grill(W):** 1000 **Maxigrill (W):** 1000
SISTEMA DE SEGURIDAD	**Apertura de puerta con desconexión de seguridad:** Sí **Sistema de bloqueo de Panel:** Sí **Bloqueo de seguridad para niños:** Sí **Termostato de seguridad:** Sí
SISTEMAS DE LIMPIEZA	**Acero inoxidable anti-huellas:** Sí
ACCESORIOS	**Bandeja de cristal:** 0
EFICIENCIA ENERGÉTICA	**Índice de eficiencia energética (EEI):** A