CNL 6415 PLUS
Campana Extensible con motor ECOPOWER A y 5 velocidades en 60 cm

LED

Programador de tiempo de aspiración

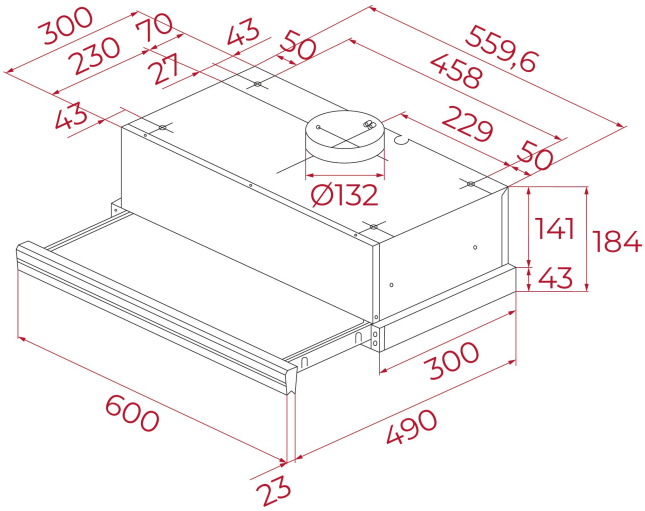

REFERENCIA

REF: 40436822 EAN: 8421152146224

CARACTERÍSTICAS

Frente Cristal Negro
Mandos electrónicos
Barra de iluminación LED
Cinco velocidades + intensiva
Frente extraíble y sustituible
Filtros metálicos decorativos inox
Automática
Motor blindado de doble turbina ECOPOWER
Válvula antirretorno
Capacidades de extracción(*): min. 141 m3/h – máx. 385 m3/h
Potencia sonora(*): min. 52 dBA – máx. 64 dBA
Posibilidad de funcionamiento en recirculación (filtro CNL 1 C)
Clasificación energética: A
(*) Reglamento Delegado (UE) n.º 65/2014 de la comisión de 1 de octubre de 2013.

DIMENSIONES

Altura del producto (mm): 184
Anchura del producto (mm): 600
Profundidad del producto (mm): 300/490
Longitud del producto (mm):
Peso del producto (Kg): 7,26

ESPECIFICACIONES TÉCNICAS

Clase de eficiencia energética: A
Ruido (LwA) Velocidad mínima (dB): 51,6
Ruido (LwA) Velocidad máxima (dB): 63,9
Ruido (LwA) Velocidad de refuerzo (dB): 69
Ø Salida (mm): 120

COLORES

40436822 Vidrio negro