HLB 8400

Urban Colors Edition Horno Multifunción SurroundTemp A+

REFERENCIA

REF: 111000006 EAN: 8434778007589

CARACTERÍSTICAS

Horno Hydroclean CristalColor
Sistema de limpieza Teka Hydroclean® PRO automático
Multifunción SurroundTemp – 9 funciones de cocinado
Touch Control con programación de inicio y paro de cocción
Sistema de 1 guía Plus-Extension, cinco alturas de cocinado
Calentamiento rápido
Puerta dos cristales
Ventilación dinámica
Bandeja profunda esmaltada y parrilla reforzada (con sistema antivuelco)

HydroClean | Capacidad de 70L | Guía telescópica Plus Extension | SurroundTemp

DIMENSIONES

Altura del producto (mm): 595
Anchura del producto (mm): 595
Profundidad del producto (mm): 537+22
Longitud del producto (mm):
Peso del producto (Kg): 28

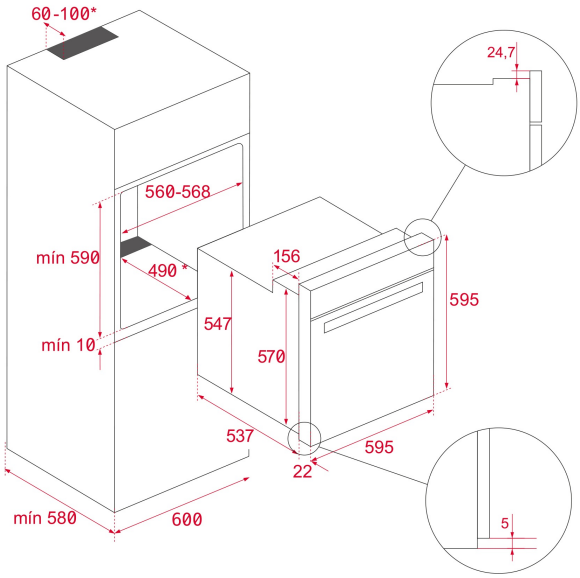

ESPECIFICACIONES TÉCNICAS

Clase de eficiencia energética: A+
Tasa de potencia (V): 220/240
Frecuencia (Hz): 50/60
Potencia nominal máxima (W): 3215

COLORES

111000006	Stone Grey Glass
111000004	Vidrio negro
111000004	Cristal blanco