Square 2C 760 TG
Lavaplatos SQUARE 2C-760 TG Granito Stone Grey (BE)

200mm | Colour Intensity | Easy Clean | Food safe | Resistencia

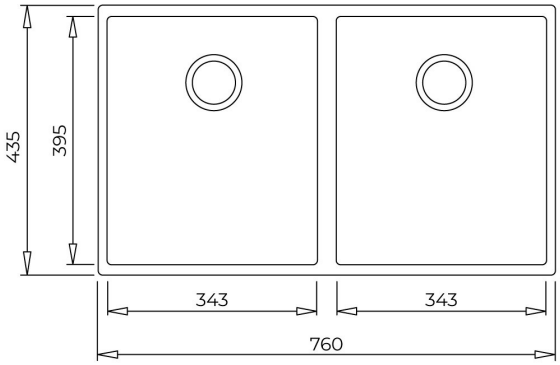

REFERENCIA

REF: 115260025 EAN: 8434778007237

CARACTERÍSTICAS

Lavaplatos Tegranite+
Dos cubetas
Instalación Bajo encimera
Válula desague de 3½" manual, con Sifón
Profundidad de cubeta de 200 mm.

DIMENSIONES

Altura del producto (mm):
Anchura del producto (mm): 435
Profundidad del producto (mm): 200
Longitud del producto (mm): 760
Peso del producto (Kg): 10,89

COLORES

115260025	Stone Grey
115260028	Negro
115260028	Blanco Artico