SMART EWH 80 VE-D
Termo eléctrico vertical Smart Control de 80 litros con indicador de temperatura LED

Dry Heating Protection | Control de humedad | Overheating Protection

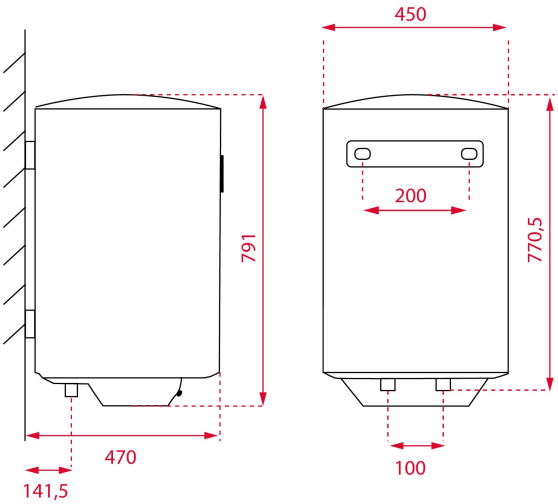

REFERENCIA

REF: 42080330 EAN: 8421152149249

CARACTERÍSTICAS

Instalación vertical
SMART CONTROL electrónico
Capacidad: 80 litros
Tanque esmaltado en zafiro
Indicador de temperatura LED
Termostato temperatura: 30º-75º
Válvula de presión > 7,5 bar / Presión máxima: 0,75 Mpa
Válvula de seguridad, protección sobrecalentamiento y calentamiento en seco
Potencia: 1.500 W
Grosor aislamiento: 20 mm
Consumo medio: 2-4 personas
Clasificación energética B

DIMENSIONES

Altura del producto (mm): 791
Anchura del producto (mm): 450
Profundidad del producto (mm): 450
Longitud del producto (mm):
Peso del producto (Kg): 25,5

COLORES

42080330 Blanco