MAESTRO **IZC-64630 ST MST**

Encimera Inducción de 4 zonas con Touch Control Multislider Pro

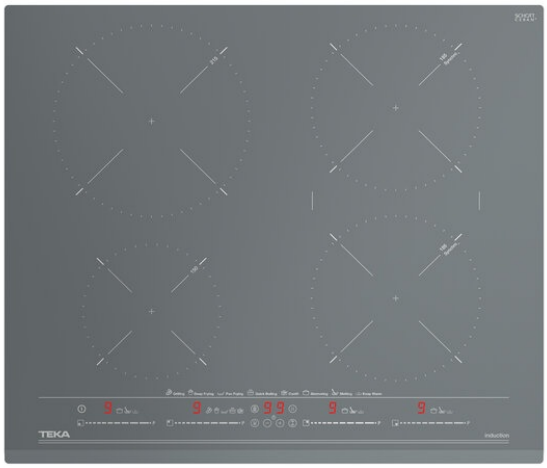

Seguridad por Termopar integrada

Easy installation

MultiSlider

Función Power

Función Power Plus

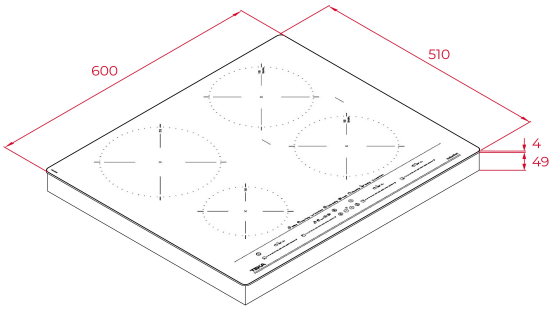

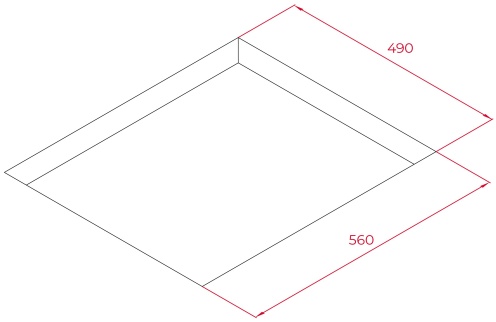

REFERENCIA

REF: 112500026 EAN: 8434778011760

CARACTERÍSTICAS

Cristal vitrocerámico biselado frontal Quartzium Ceran Stone Grey
Touch Control Multislider Pro con sensores acústicos
Bloqueo de seguridad individual para cada quemador
Programación del tiempo de cocción hasta 99 minutos con alarma acústica (posibilidad de programar todas las zonas de cocción a la vez)
Función Power Plus
Función STOP & GO
Función limitación potencia
Funciones especiales de cocinado iCooking: Grilling, Deep frying, Pan frying, KeepWarm, Boiling, Simmering, Confit & Melting
Modo silencio
Detector de recipientes
Zonas de cocción:
-1 zona de inducción (Ø 215 mm): 2,100 – 3,000 W
-2 zonas de inducción (Ø 185 mm): 1,800 – 2,100 W
-1 zona de inducción (Ø 150 mm: 1,200 – 1,600 W
Indicadores de calor residual
Sistema de fácil instalación fast-click
Potencia nominal máxima: 8,800 W
Voltaje: 220-240 V~
Frecuencia: 50/60 Hz
Peso: 10.7 kg
Dimensiones
Exterior (Alto/Ancho/Fondo): 53/600/510 mm

DIMENSIONES

Altura del producto (mm): 53
Anchura del producto (mm): 600
Profundidad del producto (mm): 510
Longitud del producto (mm):
Peso del producto (Kg): 10,7

ESPECIFICACIONES TÉCNICAS

Tasa de potencia (V): 220-240
Frecuencia (Hz): 50/60
Potencia nominal máxima (W): -

COLORES

112500026 Stone Grey Glass

112500027 Cristal blanco