DLV 98660 TOS
Campana decorativa vertical Urban Colors Edition con función de FreshAir en 90cm

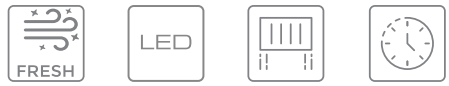

Fresh AIR | LED | Aspiración perimetral | Programador de tiempo de aspiración

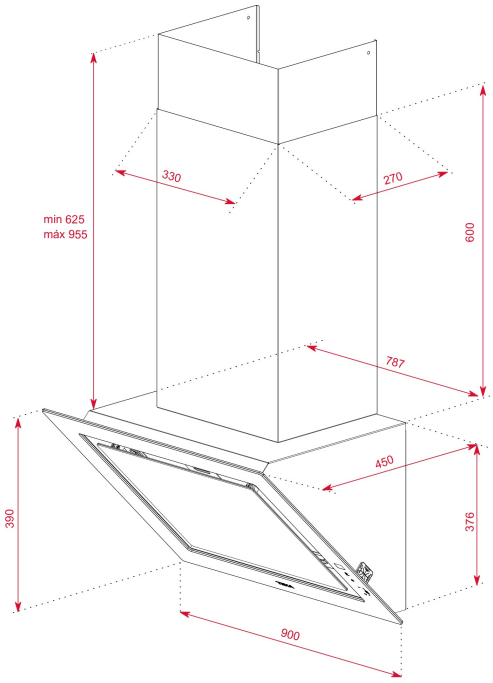

REFERENCIA

REF: 112930033 EAN: 8434778011975

CARACTERÍSTICAS

Sistema de aspiración perimetral "Contour"
Mandos digitales Touch Control con display blanco
Sistema de apertura del panel frontal mediante pistón
Barra de iluminación LED
Tres velocidades + intensiva
Función aire fresco
Indicador digital de velocidad seleccionada
Programador del tiempo de aspiración
Filtros metálicos
Depósito de grasa extraíble
Indicador luminoso de saturación de filtros
Motor blindado de doble turbina ECOPOWER
Vávula antirretorno
Posibilidades de funcionamiento en recirculación

DIMENSIONES

Altura del producto (mm): 1001-1331
Anchura del producto (mm): 900
Profundidad del producto (mm): 450
Longitud del producto (mm):
Peso del producto (Kg): 20,27

ESPECIFICACIONES TÉCNICAS

Clase de eficiencia energética: A+
Ruido (LwA) Velocidad mínima (dB): 51
Ruido (LwA) Velocidad máxima (dB): 67
Ruido (LwA) Velocidad de refuerzo (dB): 70
Ø Salida (mm): 150

COLORES

112930033 Stone Grey

112930031 London Brick Brown