MAESTRO **AirFry HLB 8416**

Horno Multifunción con función especial AirFry para freír de la forma más saludable

HydroClean | Capacidad de 70L | Guía telescópica Plus Extension | SoftClose | SurroundTemp

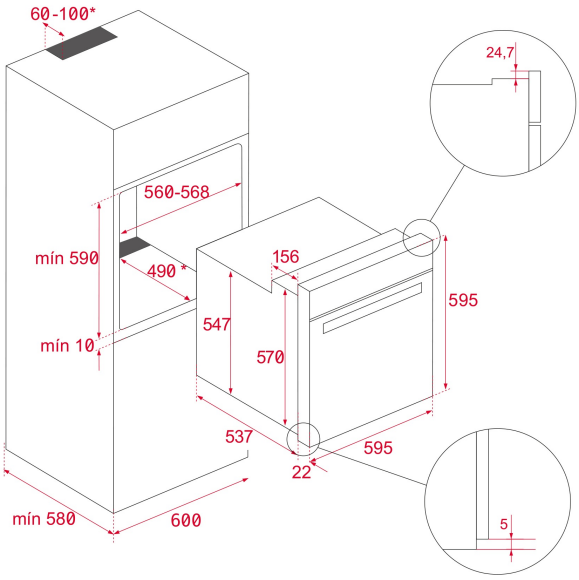

REFERENCIA

REF: 111000045 EAN: 8434778017427

CARACTERÍSTICAS

Sistema de limpieza HydroClean® PRO
Multifunción SurroundTemp – 9 funciones de cocinado
Función especial AirFry
Capacidad XXL bruta/neta: 71/70 litros
Panel de control táctil con display LED
Guías telescópicas Plus Extension 5 niveles de cocinado
Precalentamiento express
Puerta con tres cristales
Ventilación dinámica
FryMaster Box, bandeja perforada especial para freír
Bandeja profunda, bandeja esmaltada y parrilla
Sistema SoftClose
Bloqueo seguridad niños
Acabado de cristal negro

DIMENSIONES

Altura del producto (mm): 595
Anchura del producto (mm): 595
Profundidad del producto (mm): 537+22
Longitud del producto (mm):
Peso del producto (Kg): 28

ESPECIFICACIONES TÉCNICAS

Clase de eficiencia energética: A+
Tasa de potencia (V): 220-240
Frecuencia (Hz): 50/60
Potencia nominal máxima (W): 3215

COLORES

111000045 Vidrio negro