MLC 844 Microondas + Grill integrable de 45 cm

Capacidad de 44L

Descongelación por tiempo

Descongelación por peso

DESCRIPCIÓN	Microondas + Grill integrable de 45 cm
GAMA	Maestro
COLORES	
REFERENCIA	REF. 40584400 EAN. 8421152151563

MLC 844

CARACTERÍSTICAS

Horno microondas + grill
3 funciones de cocinado
Touch Control con programador de inicio y paro de cocción
Soportes cromados, cinco alturas de cocinado
Mandos de acero inoxidable con frente negro
5 niveles de potencia como microondas, 1.000 W salida
Descongelación automática por tiempo y peso
Parrilla reforzada (con sistema antivuelco)
Iluminación superior
Puerta dos cristales
Ventilación tangencial
Desconexión de seguridad en apertura de puerta
Capacidad: 44 litros

MLC 844

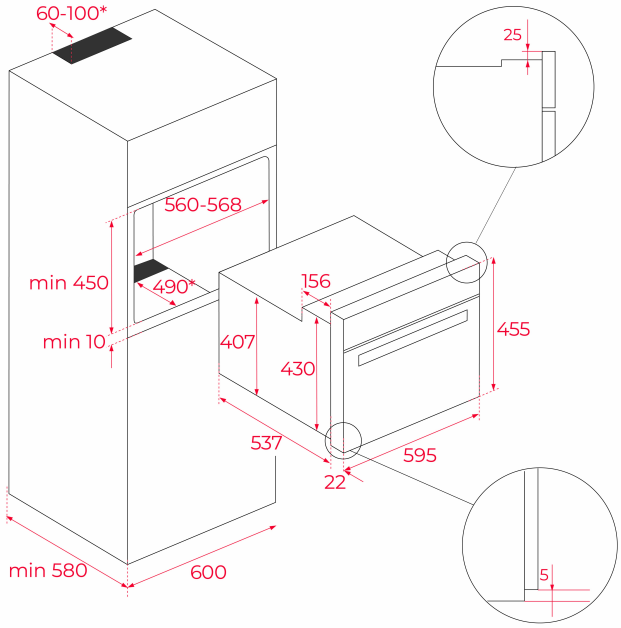

DIMENSIONES

Altura del producto (mm): 455
Anchura del producto (mm): 595
Profundidad del producto (mm): 559
Longitud del producto (mm):
Peso del producto (Kg): 28,4

ESPECIFICACIONES TÉCNICAS

CARACTERÍSTICAS

Certificados: CE/CB
Número de cavidades: 1
Cavidad esmaltada: Sí
Temperatura mínima del regulador (ºC): 50
Temperatura máxima del regulador (ºC): 250
Selector de funciones: Mechanical
Método de cocinado: 3
Función Grill: Sí
Programador en pantalla táctil: Sí
Temporizador: Sí
Sistema de guías removibles: Sí
Niveles de guías de bandeja: 5
Niveles de guías de bandeja (cavidad inferior): 0
Ventilación tangencial: Sí
Función de microondas: Sí
Función microondas + grill: Sí
Descongelación de microondas: Sí
Número de niveles de potencia: 5
Ventilación tangencial: Sí

CONEXIÓN ELÉCTRICA	**Potencia nominal máxima (W):** 3200 **Frecuencia (Hz):** 50 **Fuente de alimentación (V):** 220-240 **Longitud del cable (cm):** 110 **Consumo de la luz interior (W):** 25
CONSUMO ENERGÉTICO	**Grill(W):** 1400 **Motor del ventilador de refrigeración (W):** 18
SISTEMA DE SEGURIDAD	**Apertura de puerta con desconexión de seguridad:** Sí **Protector de la parrilla:** Sí **Termostato de seguridad:** Sí
SISTEMAS DE LIMPIEZA	**Acero inoxidable anti-huellas:** Sí **Esmaltado crystal clean (suave):** Sí
ACCESORIOS	**Bandeja de cristal:** 1 **Parilla reforzada:** 1