ML 822 BIS Microondas integrable con base cerámica y clase energética A

Capacidad de 22L | Base cerámica | Descongelación por tiempo | Descongelación por peso | Menú de acceso directo | Apertura electrónica

DESCRIPCIÓN	Microondas integrable con base cerámica y clase energética A
GAMA	Maestro
COLORES	
REFERENCIA	REF. 40584300 EAN. 8421152145494

ML 822 BIS

CARACTERÍSTICAS

Capacidad 22 Litros
Panel Touch Control
Interior de Base Cerámica
Grill abatible (1.200 W.)
5 Niveles de potencia
Puerta con doble cristal
3 Funciones de cocción
9 Menus de acceso
Función inicio rápido
Interior de acero inoxidable
Apertura electrónica de la puerta
Bloqueo para niños
Producto Fabricado en Europa

ML 822 BIS

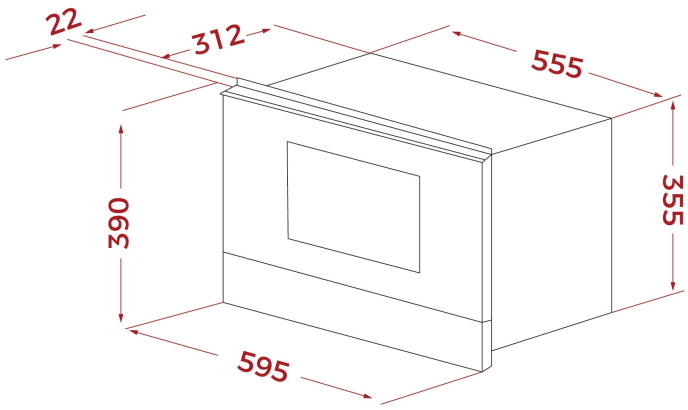

DIMENSIONES

Altura del producto (mm): 390
Anchura del producto (mm): 595
Profundidad del producto (mm): 334
Longitud del producto (mm):
Peso del producto (Kg): 23,2

ESPECIFICACIONES TÉCNICAS

CARACTERÍSTICAS

Certificados: CE/CB/Gmark
Número de cavidades: 1
Método de cocinado: 3
Función Grill: Sí
Grill abatible: Sí
Niveles de guías de bandeja (cavidad inferior): 0
Ventilación tangencial: Sí
Función de microondas: Sí
Función microondas + grill: Sí
Número de niveles de potencia: 5
Inicio rápido de minuto: Sí
Inicio rápido de segundos: Sí
Ventilación tangencial: Sí

CONEXIÓN ELÉCTRICA

Potencia nominal máxima (W): 2700
Frecuencia (Hz): 50
Fuente de alimentación (V): 220-240
Longitud del cable (cm): 110
Enchufe: Sí

Consumo de la luz interior (W): 20

CONSUMO ENERGÉTICO

Consumo energético por ciclo en modo convencional (kWh): 0.362
Grill(W): 1200
Maxigrill (W): 1200
Motor del ventilador de refrigeración (W): 18

SISTEMA DE SEGURIDAD

Apertura de puerta con desconexión de seguridad: Sí
Sistema de bloqueo de Panel: Sí
Bloqueo de seguridad para niños: Sí
Protector de la parrilla: Sí
Termostato de seguridad: Sí

ACCESORIOS

Bandeja de cristal: 0
Plato de microondas: YES

EFICIENCIA ENERGÉTICA

Índice de eficiencia energética (EEI): A