ML 8220 BIS L Urban Colors Edition Microondas de integración con base cerámica

Capacidad de 22L | Base cerámica | Descongelación por tiempo | Descongelación por peso | Menú de acceso directo | Apertura electrónica

DESCRIPCIÓN	Urban Colors Edition Microondas de integración con base cerámica
GAMA	Maestro
COLORES	
REFERENCIA	REF. 112030001 EAN. 8434778007688

ML 8220 BIS L

CARACTERÍSTICAS

Microondas CristalColor
Electrónico base cerámica + grill
Panel de mandos de cristal electrónicos con reloj digital
Grill abatible, 1.200 W
Cinco niveles de potencia, 850 W salida
Interior en acero inoxidable
Base cerámica de calentamiento homogéneo
Ventilación forzada tangencial
Selector de tiempo y funciones electrónicas
Inicio rápido 30’’
Descongelación por tiempo y peso (5 programas)
9 menús de acceso directo
Plato tostador y parrilla grill reforzada

ML 8220 BIS L

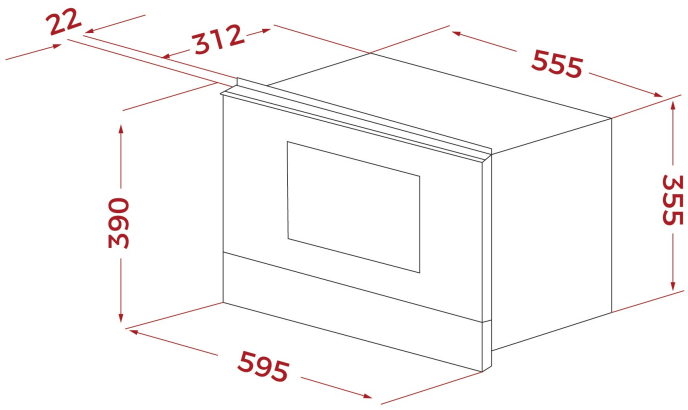

DIMENSIONES

Altura del producto (mm): 390
Anchura del producto (mm): 595
Profundidad del producto (mm): 334
Longitud del producto (mm):
Peso del producto (Kg): 23,2

ESPECIFICACIONES TÉCNICAS

CARACTERÍSTICAS

Certificados: CE/CB/Gmark
Método de cocinado: 3
Función Grill: Sí
Grill abatible: Sí
Niveles de guías de bandeja (cavidad inferior): 0
Ventilación tangencial: Sí
Función de microondas: Sí
Función microondas + grill: Sí
Número de niveles de potencia: 5
Inicio rápido de minuto: Sí
Ventilación tangencial: Sí

CONEXIÓN ELÉCTRICA

Potencia nominal máxima (W): 2700
Frecuencia (Hz): 50
Fuente de alimentación (V): 220-240
Longitud del cable (cm): 110
Enchufe: Sí
Consumo de la luz interior (W): 20

CONSUMO ENERGÉTICO	**Grill(W):** 1200 **Maxigrill (W):** 1200 **Motor del ventilador de refrigeración (W):** 18
SISTEMA DE SEGURIDAD	**Apertura de puerta con desconexión de seguridad:** Sí **Sistema de bloqueo de Panel:** Sí **Protector de la parrilla:** Sí **Termostato de seguridad:** Sí
ACCESORIOS	**Plato de microondas:** YES