DFS 46 710 WH Lavavajillas libre instalación 60 cm ExpertCare Series para 14 cubiertos con 7 programas de lavado

Smart Sensor | Función ECO | Función Extra Dry

DESCRIPCIÓN	Lavavajillas libre instalación 60 cm ExpertCare Series para 14 cubiertos con 7 programas de lavado
GAMA	Total
COLORES	
REFERENCIA	REF. 114270015 EAN. 8434778013801

DFS 46 710 WH

CARACTERÍSTICAS

Lavavajillas libre instalación 60 cm
Panel de mandos electrónico con display LED
Capacidad: 14 cubiertos
Programas de lavado: 7
Temperaturas de lavado: 45°, 55°, 60°, 65°, 70° C
Programa Whisper extra silencionso
Bandeja superior e inferior: Flexiset2
Programas: Prelavado, 1H, ECO, AUTO, Intensivo, Whisper, Autoclean, Glass
Funciones: Media carga, Express, Extra Dry
Posibilidad de instalación en columna
Delay timer: (1-24 horas)
Indicador de falta de sal
Nível de ruido: 47 dBA

DFS 46 710 WH

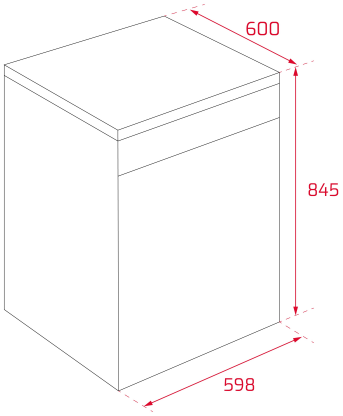

DIMENSIONES

Altura del producto (mm): 845
Anchura del producto (mm): 598
Profundidad del producto (mm): 600
Longitud del producto (mm):
Peso del producto (Kg): 41,32

ESPECIFICACIONES TÉCNICAS

HOJA DE PRODUCTO

Capacidad (cubiertos): 14
Clase energética: A++
Consumo energético (kWh/año): 266
Consumo energético (kWh): 0,937
Consumo de agua (litros/año): 3080
Consumo de agua (litros): 11
Clase de eficiencia de lavado: A
Eficiencia de secado: A
Programa estándar: ECO
Duración del ciclo estándar (minutos): 220
Potencia sonora (dB): 47
Certificados: GS;CE;EMC;LVD;CB

SUMINISTRO DE ENERGÍA

Frecuencia (Hz): 50
Fuente de alimentación (V): 220
Enchufe: EU
Longitud del cable (cm): 150
Potencia nominal máxima (W): 2100
Potencia del elemento de calefacción (W): 1800

Longitud de la manguera de desagüe (m): 1.38
Longitud de la manguera de entrada (m): 1.5

CARACTERÍSTICAS

Tipo de instalación: Libre instalación
Pantalla digital: Sí
Número de programas: 7
Temperatura de lavado: 5
Agua-Logic: Sí
Suavizador de agua: Sí
Microfiltro: Sí
Instalación en columna: Sí

SISTEMA DE SEGURIDAD

Control de fugas internas: Sí
Bloqueo infantil: Sí

LUCES INDICADORAS DE CONTROL

Indicador de nivel de sal: Sí
Indicador de nivel de abrillantador: Sí
Selector de programa: Sí
Tiempo restante: Sí
Señal acústica de fin de programa: Sí
Señal visual de fin de programa: Sí

FUNCIONES ESPECIALES

Programa de prelavado: Sí
Programa de 1 hora: Sí
Programa económico: Sí
Programa intensivo: Sí
Media carga: Sí
Temporizador de retardo (horas): 1-24 HOURS